LAVAZZA
ESPRESSO POINT

EP 950

GUIDE DE MAINTENANCE POUR L'ASSISTANCE TECHNIQUE

CODE MANUEL 10062909 / REL. 0.00 / NOVEMBRE 2011

EP 950 CCC REL 2

Code machine
10080081

EP 950 220 V REL 2

Code machine
10080082

EP 950 230 V
(NO LOCK) REL 2

Code machine
10080083

Code manuel
10062909

Rel. 0.00
Edition 11/2011
www.unistudiomodena.it
© Copyright LAVAZZA S.p.A.

Tel. 0039.011.2398429
Fax 0039.011.23980466
technicalservice@lavazza.it

Certificated n° **IT09/0445**

SOMMAIRE

1. GENERALITES 1

1.1. Structure du guide 1

1.1.1. But et contenu 1

1.1.2. Messages utilisés 1

1.1.3. Destinataires 1

1.1.4. Conservation 1

1.2. Personnel habilité 1

1.3. Composition de la machine 1

1.3.1. Modèles 2

1.3.2. Données d'identification de la machine 2

1.3.3. Encombrement et poids 2

1.3.4. Caractéristiques techniques 2

1.3.5. Composants externes 2

1.3.6. Composants internes 3

1.3.7. Liste des accessoires fournis 3

2. CONSIGNES GENERALES DE SECURITE 3

2.1. Fonctions d'arrêt 4

2.2. Dispositifs de sécurité 4

2.3. Risques résiduels 4

3. MANUTENTION ET STOCKAGE 4

3.1. Manutention 4

3.2. Stockage 4

4. DESTRUCTION ET EVACUATION 5

4.1. Instructions pour le traitement en fin de vie 5

5. INSTALLATION ET MISE EN FONCTION 5

5.1. Déballage 5

5.2. Mise en place 5

5.3. Procédures de démarrage 6

6. OUTILS CONSEILLES 6

7. DEMONTAGE ET MONTAGE DES COMPOSANTS ..7

7.1. Démontage de la carrosserie 7

7.1.1. Démontage du panneau supérieur/arrière 7

7.1.2. Démontage du groupe panneaux latéraux et avant 9

7.2. Démontage du groupe de distribution café 10

7.2.1. Démontage du piston du groupe de distribution café 10

7.2.2. Démontage du joint torique de la chambre d'infusion 11

7.2.3. Démontage du joint torique de l'axe d'éjection de la capsule 11

7.2.4. Démontage du levier de chargement de la capsule 13

7.3. Démontage du groupe pompe 13

7.4. Démontage de compteur d'impulsions 14

7.5. Démontage du groupe électrovanne 14

7.6. Démontage du groupe chaudière 15

7.7. Démontage du réservoir 18

7.7.1. Démontage des joints des soupapes du réservoir 18

8. CONFIGURATION 19

8.1. Logiques de fonctionnement 19

9. SCHEMAS 19

9.1. Schéma électrique 19

9.2. Schéma hydraulique 20

10. CONTROLES ET MAINTENANCE 21

10.1. Maintenance périodique et extraordinaire 21

10.2. Nettoyage 21

10.2.1. Nettoyage du bec de distribution 21

10.2.2. Nettoyage tiroir de récupération de gouttes et conteneur de capsules usagées 21

11. RECHERCHE DES PANNES 22

11.1. Détection et résolution des problèmes les plus courants 22

1. GENERALITES

1.1. Structure du guide

Avant d'intervenir sur la machine, le technicien préposé à la maintenance doit lire attentivement les informations mentionnées dans ce guide. Il est interdit d'intervenir avant d'avoir lu et bien compris le contenu du présente guide. En cas de doute sur la bonne interprétation des instructions, consultez Lavazza pour avoir les explications nécessaires.

1.1.1. But et contenu

Ce guide contient toutes les informations utiles pour une bonne exécution de la maintenance, ainsi que les instructions concernant la sécurité, la résolution des problèmes éventuels et les schémas de la machine.
Tous les droits de reproduction du contenu de ce guide sont réservés à Luigi Lavazza S.p.A. La reproduction même partielle du texte et des illustrations est interdite.
De plus, les informations contenues dans ce guide ne peuvent pas être communiquées à des tiers sans autorisation préalable écrite de Lavazza qui en a la propriété exclusive.
Lavazza se réserve le droit de modifier, sans préavis, les caractéristiques des appareils présentés dans ce document et décline toute responsabilité pour les éventuelles imprécisions pouvant être imputées à des erreurs d'imprimerie et/ou contenu à l'intérieur.
Il est conseillé de vérifier sur le site Internet de Lavazza Technical Service (à l'adresse http://ts.inlavazza.it) d'avoir la dernière version disponible de ce guide et, en cas contraire, de télécharger une copie mise à jour.

1.1.2. Messages utilisés

Attention

Les messages ATTENTION indiquent un danger avec un risque, voire mortel, pour le technicien. Les opérations décrites après ce symbole devront être effectuées très attentivement et en mettant en œuvre toutes les mesures nécessaires pour agir dans de bonnes conditions de sécurité en utilisant les équipements de protection individuelle.

Avertissement

Les messages AVERTISSEMENT sont affichés avant la description des procédures pour lesquelles, un non-respect pourrait provoquer des dommages à la machine.

Environnement

Les messages ENVIRONNEMENT sont affichés avant la description des procédures pour lesquelles un non-respect pourrait provoquer des dommages à l'environnement.

1.1.3. Destinataires

Ce guide est destiné aux techniciens préposés à la maintenance de la machine. Lavazza décline toute responsabilité pour les dommages dérivant du non respect de cette interdiction.

1.1.4. Conservation

Pour assurer l'intégrité et la possibilité de consulter ce guide dans le temps, il est recommandé de suivre les instructions ci-dessous:
- utilisez ce guide de façon à ne pas endommager, complètement ou en partie, son contenu;
- n'emportez, n'arrachez ou ne réécrivez pas des parties de ce guide, quelle qu'en soit la raison;
- stockez ce guide dans des endroits à l'abri de l'humidité et de la chaleur, de manière que la qualité du document et la lisibilité de tous ses chapitres ne soient pas compromises;
- conservez ce guide dans un endroit accessible au personnel chargé de la maintenance.

Avertissement

Si vous perdez ou endommagez ce guide, vous pouvez télécharger une autre copie du site Lavazza Technical Service à l'adresse http://ts.inlavazza.it.

1.2. Personnel habilité

Seul un technicien qualifié, ayant pris connaissance du présent guide, peut intervenir sur la machine si:

- il possède une expérience spécifique de la maintenance de machines à café professionnelles;
- il est capable d'effectuer des réparations en cas de panne de la/les machine/s faisant l'objet de ce guide;
- il a compris les contenus techniques, il est en mesure d'interpréter correctement les plans et les schémas et il a mémorisé les informations concernant la sécurité mentionnées dans ce document;
- il a connaissance des normes d'hygiène, de prévention des accidents, d'ordre technologique et de sécurité générale;
- il est en mesure de réagir correctement en cas d'urgence, de repérer les équipements de protection individuelle et de les utiliser correctement.

1.3. Composition de la machine

Sauf autre indication expresse dans le texte, référez-vous aux figures des chapitres 1.3.5 Composants internes et 1.3.6 Composants externes pour les repères des éléments de la machine.

1.3.1. Modèles

EP 950 CCC REL 2
EP 950 230 V REL 2

EP 950 230 V (NO LOCK) REL 2

1.3.2. Données d'identification de la machine

Sur la plaque signalétique, vous pouvez lire les informations suivantes:

- constructeur;
- nom de la machine;
- numéro de code;
- numéro de série;
- tension électrique d'alimentation (V), fréquence (Hz) et puissance électrique absorbée (W).

1.3.3. Encombrement et poids

Profondeur: 320 mm
Largeur: 200 mm
Hauteur: 280 mm
Poids: 4,6 kg

1.3.4. Caractéristiques techniques

Alimentation et puissance:

EP 950 CCC REL 2 - EP 950 230 V REL 2
220-240 V - 50-60 Hz - 1200 W

EP 950 230 V (NO LOCK) REL 2
220-240 V - 50-60 Hz - 1200 W

Capacité du réservoir d'eau: 1,7 l

Type de chaudière: à sec

Capacité du conteneur de capsules: 13

1.3.5. Composants externes

1) Levier de chargement de la capsule
2) Bouton de distribution café
3) Voyant d'allumage
4) Bec de distribution café
5) Grille porte-tasses
6) Tiroir de récupération de gouttes
7) Serrure de couvercle du réservoir d'eau (EP 950 CCC REL 2 - EP 950 230 V REL 2)

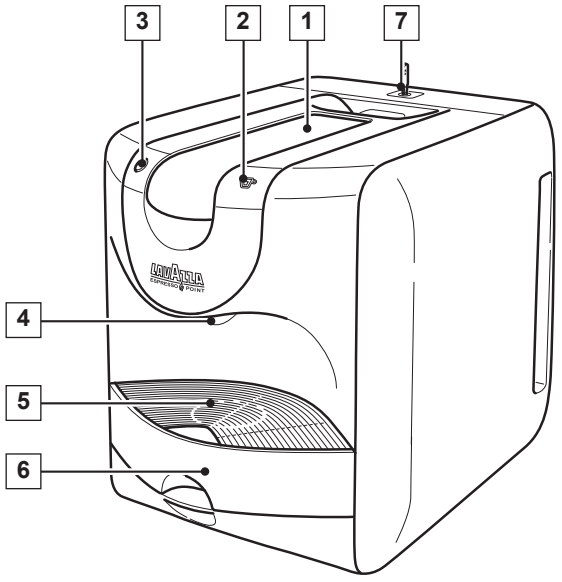

8) Couvercle de réservoir d'eau
9) Réservoir d'eau
10) Interrupteur de mise en marche
11) Entrée du cordon d'alimentation

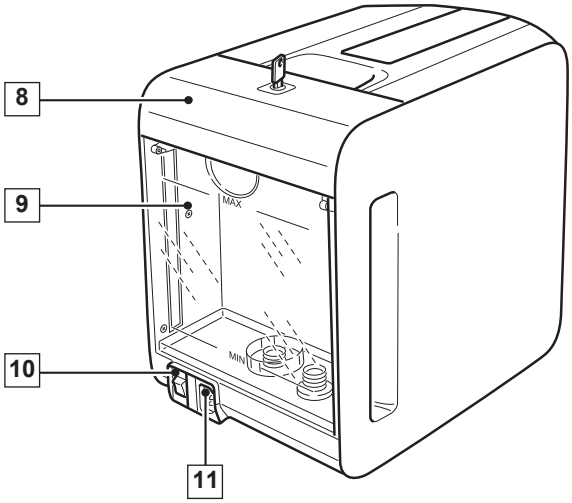

1.3.6. Composants internes

1) Groupe de distribution café
2) Groupe pompe
3) Compteur d'impulsions
4) Electrovanne
5) Groupe chaudière

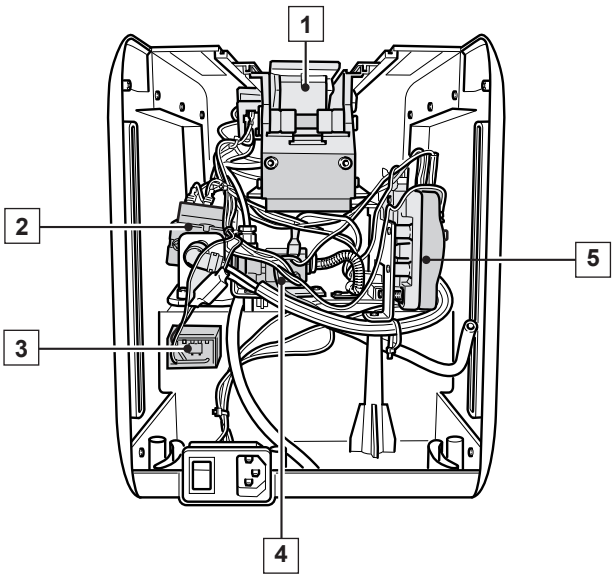

1.3.7. Liste des accessoires fournis

Guide d'utilisation: instructions pour l'utilisation de la machine.

Clé d'accès du réservoir d'eau: permet d'interdire l'accès au réservoir aux personnes non autorisées.
(Seulement pour la version EP 950 CCC REL 2 - EP 950 230 V REL 2).

2. CONSIGNES GENERALES DE SECURITE

Attention

Le non-respect des normes ou précautions de base concernant la sécurité peut provoquer des accidents pendant le fonctionnement et la maintenance de la machine. Lors de la réparation de la machine il faut prendre toutes les mesures nécessaires de prévention des accidents.

Des précautions de sécurité nécessaires pour opérer sur la machine sont indiquées dans ce guide. Lavazza ne peut pas prévoir toutes les situations représentant un danger potentiel. Les avertissements présentés dans cette documentation ne sont donc pas exhaustifs. En cas d'utilisation d'outils, procédures, méthodes ou techniques de travail non explicitement conseillés vérifiez qu'il n'y a pas de danger pour vous-même et pour les autres.
Les réglages, les spécifications et les illustrations de cette documentation sont basées sur les informations disponibles au moment de sa rédaction et donc peuvent changer à tout moment. Ces modifications peuvent avoir une influence sur les opérations de maintenance à effectuer. Vérifier d'avoir la dernière version disponible de ce guide.

Le branchement au réseau électrique doit être effectué conformément à la norme CEI EN 60335-1 et aux normes de sécurité en vigueur dans le pays d'utilisation.

La prise, sur laquelle brancher la machine, doit être:
- conforme au modèle de fiche installée sur celle-ci, si présente;
- dimensionnée conformément aux données indiquées sur la plaque située sous l'appareil;
- reliée à un dispositif de mise à la terre efficace et conforme aux normes.

Avant d'intervenir sur la machine, assurez-vous que la fiche est débranchée de la prise de courant et que la machine a refroidi.

Afin d'éviter le risque de décharge électrique, les parties électriques de la machine et les composants environnants ne doivent pas:
- entrer en contact avec tout type de liquide;
- être touchés avec les mains humides ou mouillées;
- être modifiés.

Il est interdit:
- d'utiliser la machine à proximité de substances inflammables et/ou explosives et/ou dans un environnement présentant des risques d'incendie;
- d'utiliser des pièces détachées non d'origine;
- d'apporter à la machine toute modification technique non prévue dans les procédures normales de diagnostic et réparation de celle-ci.

En cas d'incendie, utilisez les extincteurs à anhydride carbonique (CO_2). N'utilisez pas d'eau ni d'extincteur à poudre.

En cas d'une opération ou intervention non prévue, ou en suivant une procédure autre que celle indiquée dans ce guide, consultez au préalable l'assistance technique.

Les dommages structurels, les modifications, les altérations ou les réparations inappropriées peuvent réduire la sécurité de la machine.

2.1. Fonctions d'arrêt

Pour arrêter la machine mettez l'interrupteur de mise en marche sur "0" (OFF).

2.2. Dispositifs de sécurité

La/les machine/s faisant l'objet de cette documentation est/sont réalisée/s conformément aux normes spécifiques en vigueur (CEI EN 60335-1) et est/sont donc protégée/s dans toutes les parties potentiellement dangereuses.

Fusible 6,3 A - 250 V situé à l'intérieur de l'interrupteur de mise en marche pour protection du système électrique.

Protecteur thermique 120 °C situé sur a pompe.

Deux fusibles thermiques 157 °C situés sur la chaudière pour protection du groupe chaudière.

Soupape de sécurité située sur la pompe.

Attention

Ne pas altérer, éliminer ou ponter les dispositifs de sécurité afin de ne pas provoquer de risques sérieux pouvant nuire à l'intégrité et à la santé des personnes.

2.3. Risques résiduels

L'analyse approfondie des risques effectuée a permis d'éliminer la plupart des risques liés aux conditions d'emploi et de maintenance de la machine. Lavazza recommande de respecter scrupuleusement les instructions, procédures et recommandations contenues dans ce guide et les normes de sécurité en vigueur, y compris l'emploi des dispositifs de protection prévus, individuels ou intégrés dans la machine.

Ce chapitre présente une série de risques qui peuvent se présenter lorsque l'utilisateur ne respecte pas les consignes de sécurité décrites dans ce guide.

- N'intervenez pas sur le système électronique lorsque la machine est encore sous tension. Débranchez la machine du réseau électrique avant d'intervenir.

- N'utilisez jamais de jets d'eau pour le nettoyage des parties de l'appareil, l'emploi d'eau courante peut endommager sérieusement les composants électriques et électroniques.

- N'intervenez jamais sur le circuit hydraulique et sur la chaudière avant de l'avoir vidé et avoir vérifié qu'il n'y a plus de pression dans le système.

- Cette machine est un appareil pour la préparation de café expresso. Toute autre utilisation doit être considérée comme incorrecte et par conséquent dangereuse.

Attention

Le non-respect des prescriptions décrites ci-dessus peut entraîner de sérieux dommages aux personnes, aux biens ou aux animaux.

3. MANUTENTION ET STOCKAGE

3.1. Manutention

La manutention de la machine doit être effectuée conformément aux normes en vigueur en matière de sécurité et protection de la santé sur les lieux de travail. Lors de la manutention et du transport, la machine doit rester en position verticale selon les instructions figurant sur l'emballage. Effectuez avec soin les opérations de levage et mise en place. Ne secouez pas la machine. Pour les déplacements occasionnels utilisez l'emballage d'origine, idéal pour le conditionnement et la protection de la machine.

3.2. Stockage

Stockez la machine en respectant les conditions suivantes:

- température minimum: supérieure à 4 °C;
- température maximum: inférieure à 40 °C;
- humidité maximum: inférieure à 95%.

L'emballage de la machine est constitué de carton et de polystyrène. Vérifiez sur l'emballage le numéro maximum de conteneur qu'on peut superposer.

4. DESTRUCTION ET EVACUATION

4.1. Instructions pour le traitement en fin de vie

Ce produit est conforme aux termes de l'article 13 du Décret Législatif du 25 juillet 2005, n. 151 «Application des Directives 2002/95/CE, 2002/96/CE et 2003/108/CE, concernant la limitation de l'utilisation des substances dangereuses dans les équipements électriques et électroniques, ainsi qu'à l'élimination des déchets«.

Le pictogramme du conteneur barré sur l'appareil et/ou sur l'emballage, indique qu'à la fin de sa période de vie, ce produit ne peut pas être traité avec les déchets domestique mais séparément des autres déchets, dans un centre de collecte spécialisé en déchets électriques et électroniques, afin d'éviter toute pollution du sol, des eaux et de l'air. La collecte sélective pour l'envoi de ces appareils dans un centre de recyclage et/ou d'élimination de ce type de déchet permet de sauvegarder l'environnement et contribue à éviter les effets négatifs sur l'environnement et la santé des personnes et à favoriser la réutilisation des matériaux dont la machine est constituée.

Environnement

INFORMATION AUX UTILISATEURS D'APPAREILS PROFESSIONNELS. La collecte sélective de cet appareil en fin de vie est organisée et gérée par le fabricant. L'utilisateur de l'EEE à éliminer devra contacter le fabricant et suivre le système mis en place par celui-ci afin de permettre la collecte sélective de l'Equipment en fin de vie.

Environnement

INFORMATION AUX UTILISATEURS D'APPAREILS MENAGERS. L'utilisateur devra apporter l'appareil en fin de vie à un centre de collecte sélective de DEEE ou le ramener au revendeur au moment de l'achat d'un appareil neuf équivalent, à raison d'un pour un. Dans les deux cas rendre la machine inutilisable en coupant le cordon d'alimentation.

Une collecte sélective appropriée pour le recyclage, le traitement et l'élimination écologique de ce type de déchet contribue à éviter les effets négatifs sur l'environnement et la santé des personnes et à favoriser la réutilisation des matériaux dont l'appareil est constitué. Toute élimination abusive du produit de la part de son utilisateur implique l'application des sanctions administratives prévues par le Décret Législatif n. 152/2006 et modifications successives.

5. INSTALLATION ET MISE EN FONCTION

5.1. Déballage

Ouvrez l'emballage en veillant à ne pas l'endommager. Retirez les protections et les accessoires se trouvant dans l'emballage. Saisissez la machine par les côtés et sortez-la de son emballage.

Avertissement

Ne sortez pas la machine en la tenant par le sachet.

Environnement

Les parties composant l'emballage doivent être séparées selon la nature des matériaux utilisés et éliminées conformément aux lois en vigueur en matière de collecte et élimination sélective des déchets.

5.2. Mise en place

Pour une utilisation ergonomique correcte, il est conseillé de poser la machine sur une surface plane, horizontale et stable, loin de l'eau, flammes et sources de chaleur. Le local choisi doit être suffisamment lumineux, aéré, propre, non corrosif et/ou explosif avec une prise de courant facilement accessible avec le cordon d'alimentation. Vérifiez que la machine a bien été installée sur une surface de dimensions et robustesse pouvant la supporter en toute sécurité.

Afin d'assurer un bon fonctionnement, l'appareil doit être placé à une:
- température ambiante: 10 °C ÷ 40 °C;
- humidité maximum: 90%.

Avertissement

La machine ne doit pas être placée à l'extérieur, ni exposée aux agents atmosphériques.

Avertissement

La présence de champs magnétiques ou la proximité de machines électriques qui engendrent des perturbations pourrait causer des dysfonctionnements au niveau de la commande électronique de la machine.

Avertissement

En cas de températures proches de 0 °C, il y a un risque de gel des parties internes contenant de l'eau.

Attention

Laissez de l'espace autour de la machine et de la prise, pour permettre à l'utilisateur d'intervenir sans aucune gêne et de pouvoir aussi quitter immédiatement la zone en cas de nécessité.

5.3. Procédures de démarrage

Pour allumer la machine il faut:

- brancher la prise d'alimentation;
- remplir le réservoir avec d'eau potable;
- appuyer sur l'interrupteur de mise en marche.
  Le voyant d'allumage s'allume.

La machine est prête pour l'utilisation lorsque le bouton de distribution s'allume.

6. OUTILS CONSEILLES

A) Clé hexagonale 10 mm
B) Tournevis à pointe en croix PH2
C) Tournevis à pointe en croix court PH2
D) Tournevis Torx T10
E) Tournevis à pointe plate 1x5,5
F) Pince à bec longs
G) Pince standard
H) Tenailles
I) Ciseaux
L) Clé hexagonale 5 mm

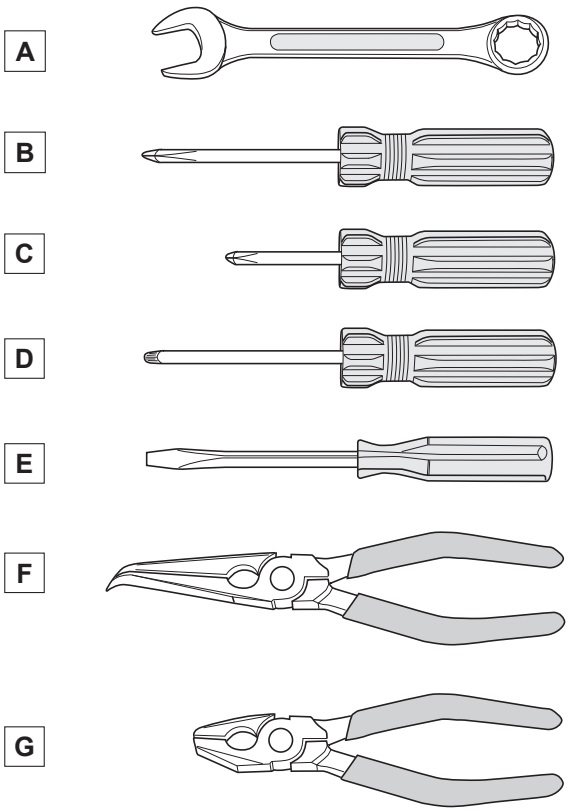

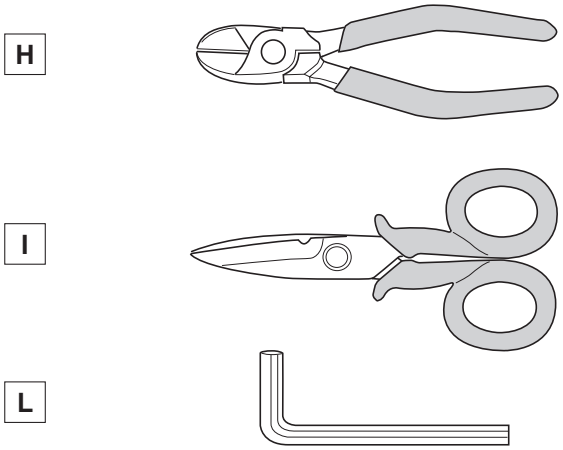

Remarque: s'il faut remplacer le thermostat de la chaudière, utilisez de la pâte thermo-conductrice.

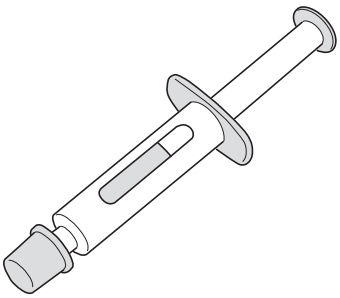

Remarque: s'il faut remplacer le levier de chargement de la capsule, utilisez la Loctite 243.

7. DEMONTAGE ET MONTAGE DES COMPOSANTS

Attention

Dans la machine des composants électriques et des éléments pouvant générer de hautes températures sont installés. Soyez très prudents quand vous intervenez sur la machine sans protections.

7.1. Démontage de la carrosserie

7.1.1. Démontage du panneau supérieur/arrière

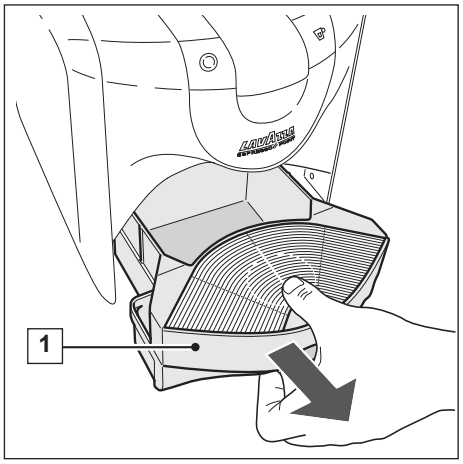

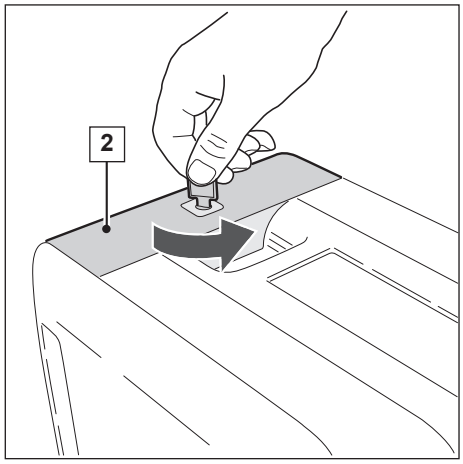

Retirez le tiroir complet (**1**).

Tournez la clé pour débloquer le réservoir d'eau (**2**).

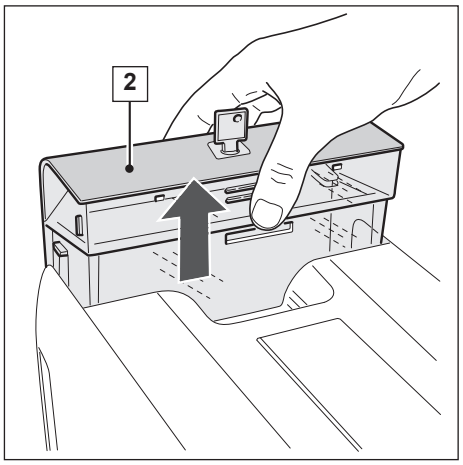

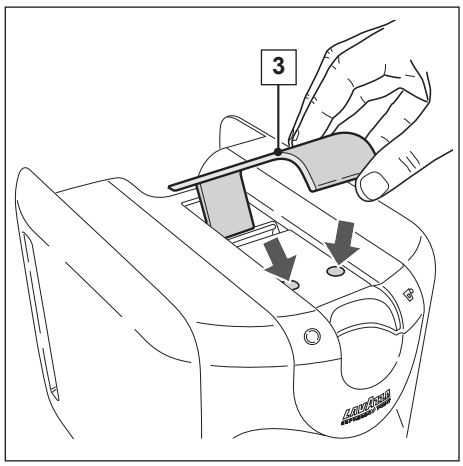

Enlevez le réservoir d'eau (**2**).

Soulevez le levier (**3**) et retirez les deux bouchons comme indiqué sur la figure.

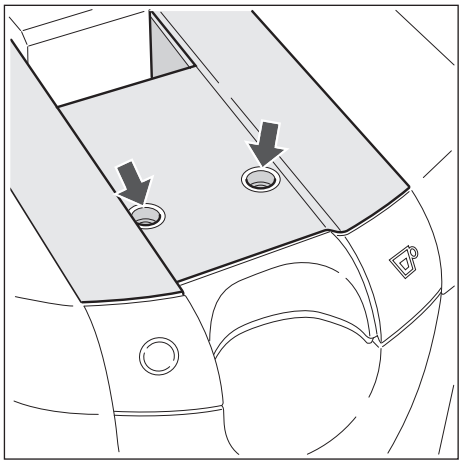

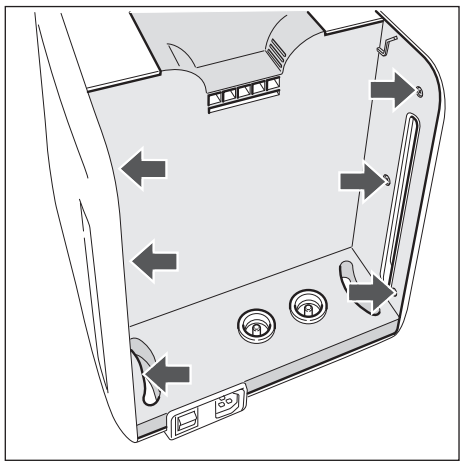

Desserrez les deux vis indiquées dans la zone supérieure.

Desserrez les six vis indiquées dans la zone arrière.

B 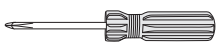

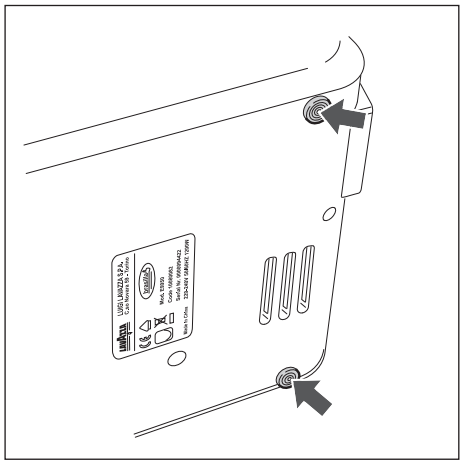

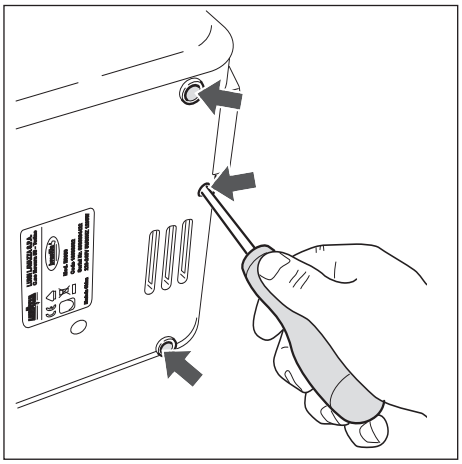

Placez la machine sur un côté et retirez les deux pieds comme indiqué sur la figure.

Desserrez les trois vis comme indiqué sur la figure.

D 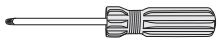

Remettez la machine en position verticale et soulevez le levier.

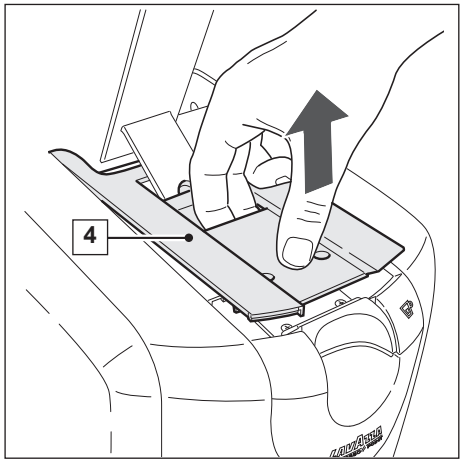

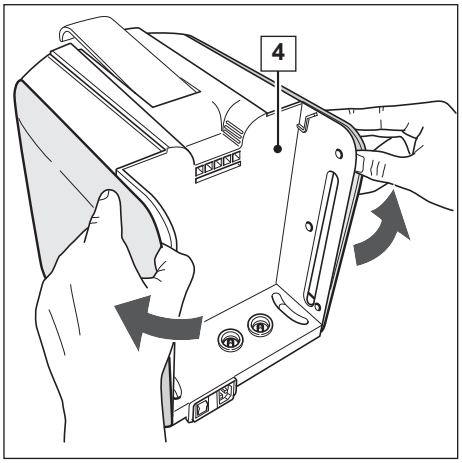

Soulevez le panneau supérieur/arrière (**4**) en le faisant sortir de son logement.

Ecartez légèrement les panneaux latéraux pour dégager le panneau supérieur/arrière (**4**).

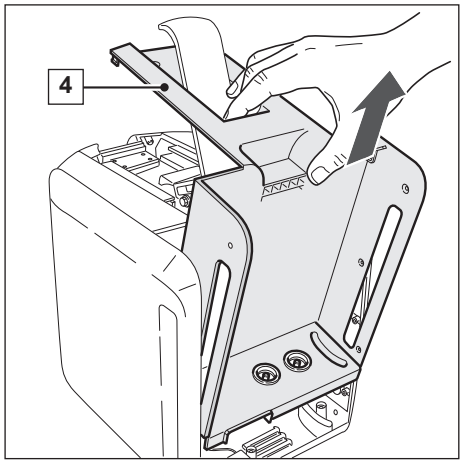

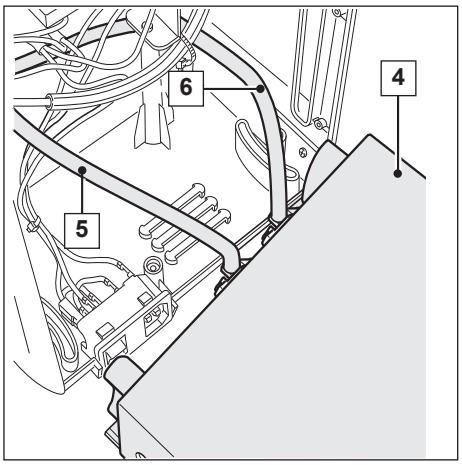

Soulevez et retirez le panneau supérieur/arrière (**4**).

Déconnectez le tuyau de chargement (**5**) et le tuyau d'évacuation (**6**) du panneau supérieur/arrière (**4**).

Pour un remontage correct, effectuez les opérations dans l'ordre inverse.

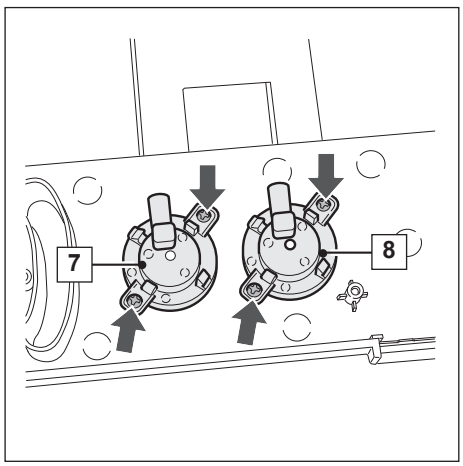

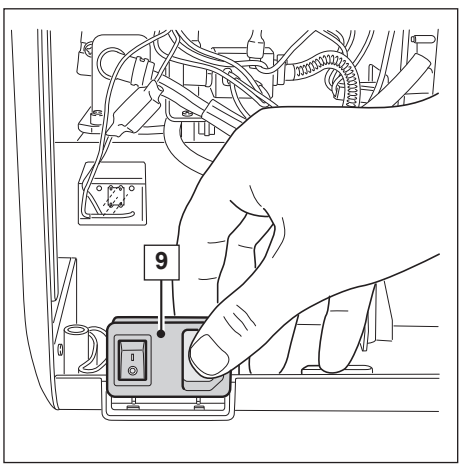

Pour remplacer les joints situés sur les raccords de chargement et évacuation d'eau il faut desserrer et retirer les vis indiquées sur la figure et retirer les distributeurs (**7**) et (**8**).

B 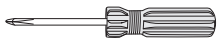

Remarque: lors du remontage du panneau supérieur/arrière (**4**) veillez à bien positionner le bloc de l'interrupteur de mise en marche (**9**).

7.1.2. Démontage du groupe panneaux latéraux et avant

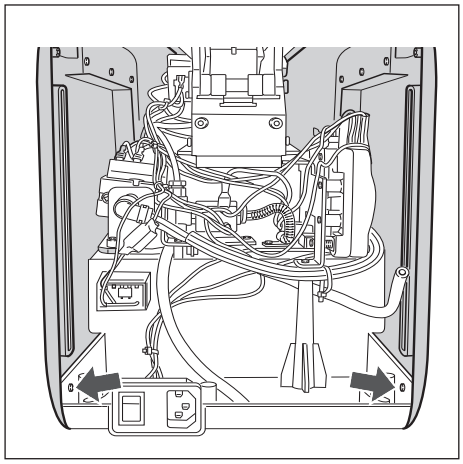

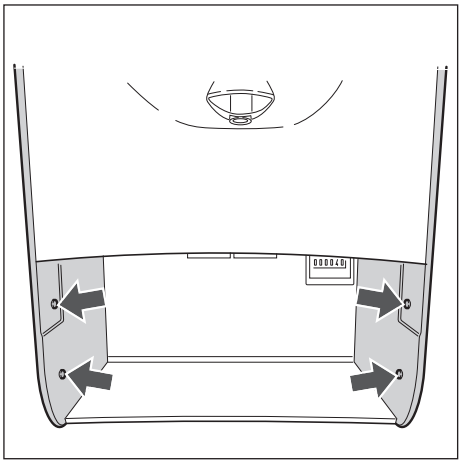

Desserrez les deux vis indiquées dans la zone arrière.

Desserrez les quatre vis indiquées dans la zone avant.

C

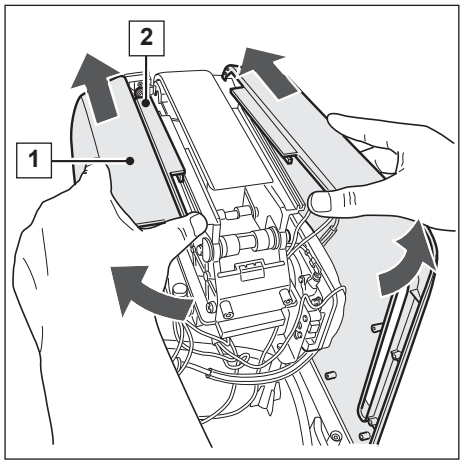

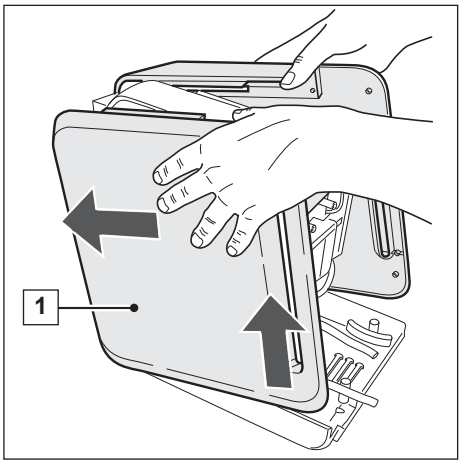

Débloquez la partie supérieure des guides situés sur le groupe de distribution café et écartez légèrement vers l'avant le groupe des panneaux (**1**).

Récupérez le ressort (**2**) situé sur le bouton de distribution.

Inclinez légèrement vers l'avant le groupe des panneaux (**1**) et retirez-le.

Pour un remontage correct, effectuez les opérations dans l'ordre inverse.

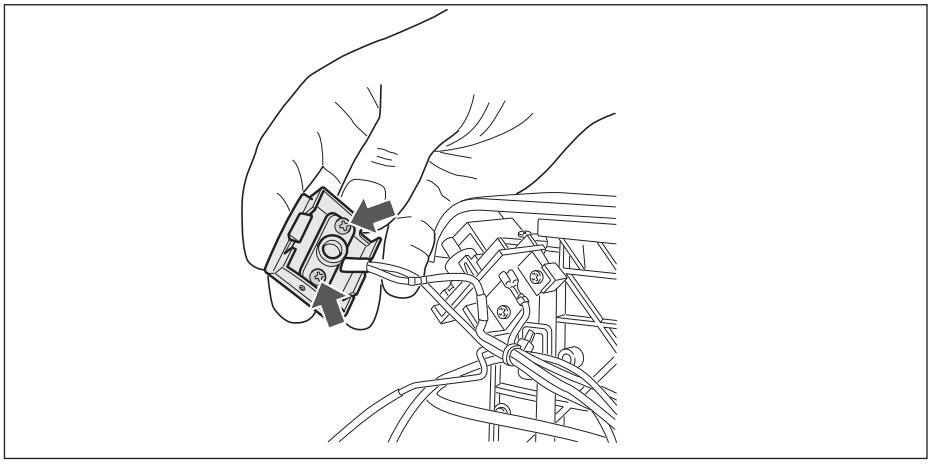

S'il est nécessaire de remplacer l'ampoule du bouton de distribution ou du voyant d'allumage, il faut desserrer les vis comme indiqué sur la figure.

B 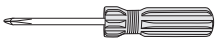

7.2. Démontage du groupe de distribution café

Avertissement

Avant d'intervenir, attendez que la chaudière se refroidisse.

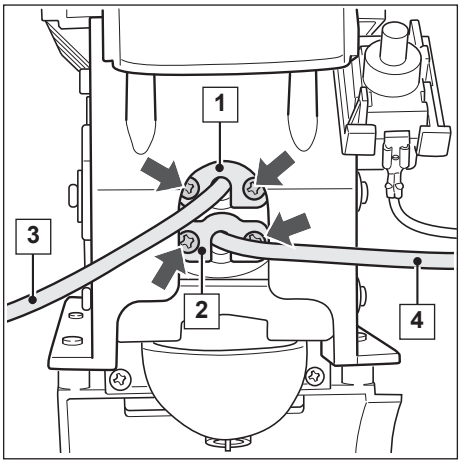

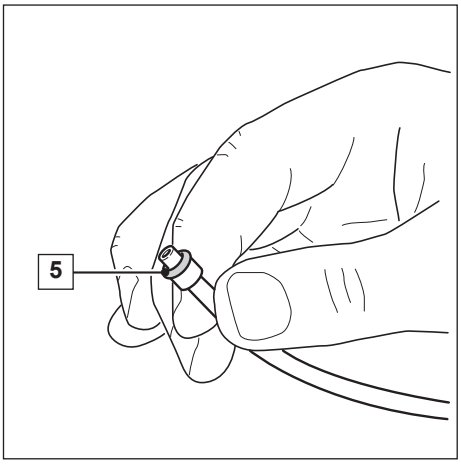

Desserrez les quatre vis comme indiqué, retirez les agrafes (**1**) et (**2**) et déconnectez les tuyaux hydrauliques (**3**) et (**4**).

B 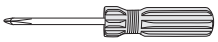

Remarque: récupérez les deux joints (**5**)) et placez-les dans les tuyaux (**3**) et (**4**) comme indiqué sur la figure.

Si les joints sont usagés il faut les remplacer.

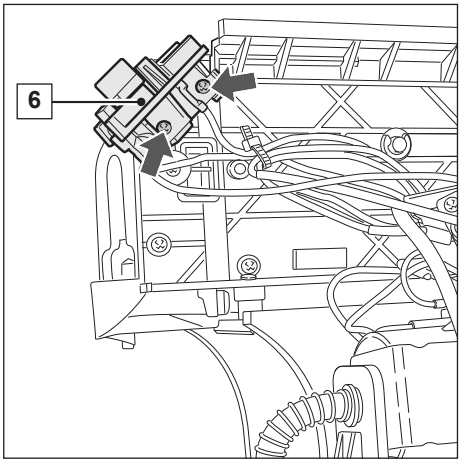

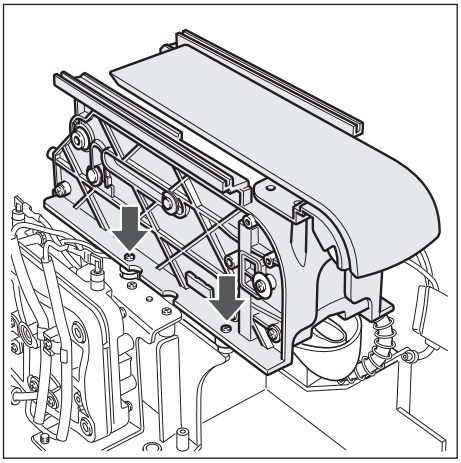

Desserrez les deux vis comme indiqué pour enlever le bloc (**6**) du bouton de distribution.

Desserrez les deux vis comme indiqué, sur chaque côté de la machine, et soulevez le groupe de distribution café.

B 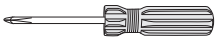

Pour un remontage correct, effectuez les opérations dans l'ordre inverse.

7.2.1. Démontage du piston du groupe de distribution café

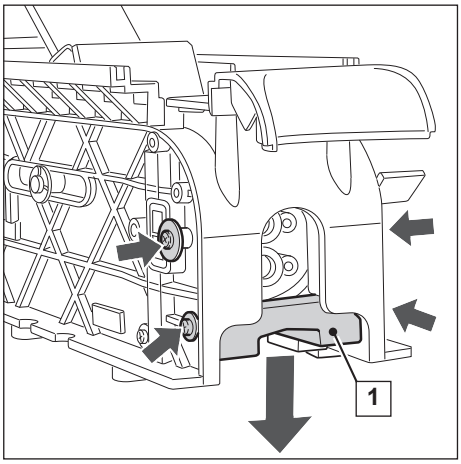

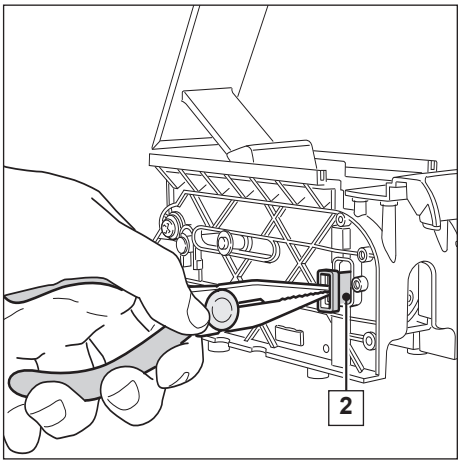

Desserrez les quatre vis comme indiqué et retirez la pièce de retenue (**1**) de la chambre.

B 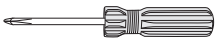

Retirez les pièces de retenue (**2**) sur les deux côtés.

F 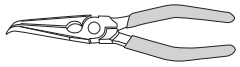

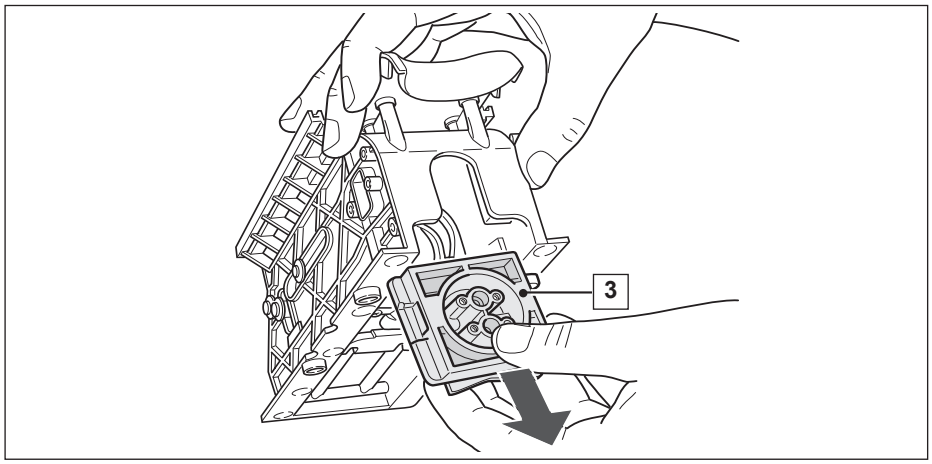

Enlevez le piston (**3**).

Pour un remontage correct, effectuez les opérations dans l'ordre inverse.

7.2.2. Démontage du joint torique de la chambre d'infusion

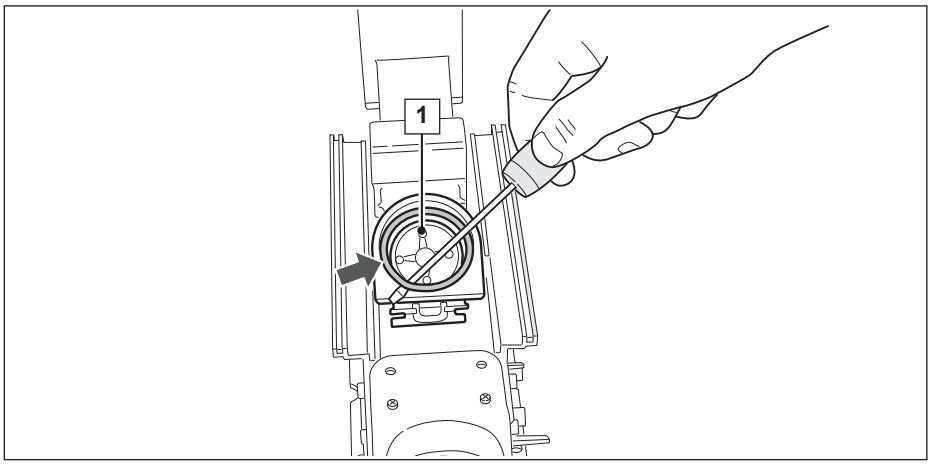

Remarque: il est possible d'effectuer cette opération avec la machine complètement montée.

Retirez les deux joints toriques, comme indiqués sur la figure, à l'intérieure de la chambre d'infusion (**1**).

E

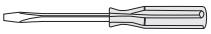

7.2.3. Démontage du joint torique de l'axe d'éjection de la capsule

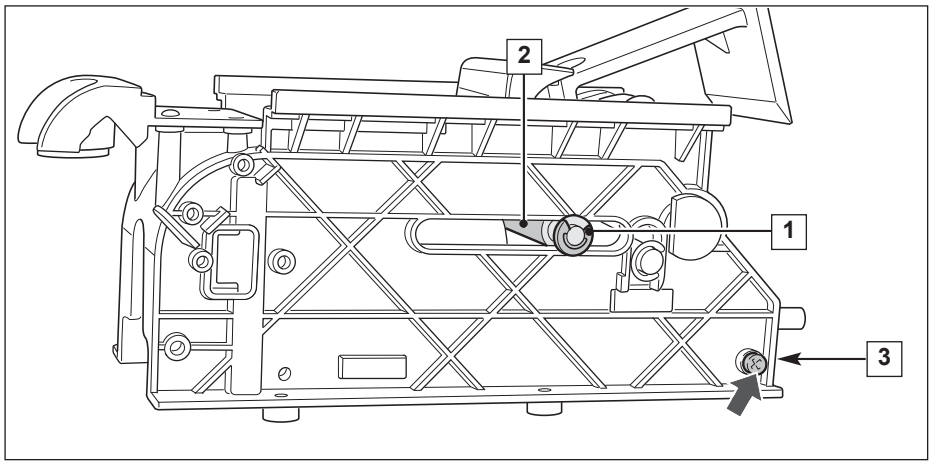

Retirez l'anneau seeger (**1**) et enlever l'axe (**2**).

E

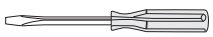

Remarque: récupérez la rondelle interne sur l'axe (**2**).

Desserrez la vis comme indiqué sur les deux côtés, retirez l'axe (**3**) et enlevez la chambre d'infusion.

B

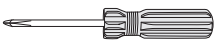

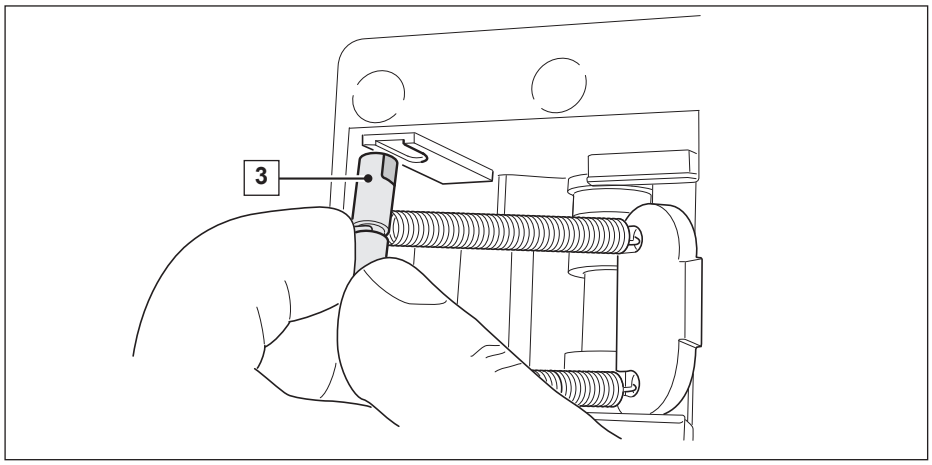

Remarque: sur l'axe (**3**) vous trouverez une rainure qui, lors du remontage, devra être positionnée comme indiqué sur la figure.

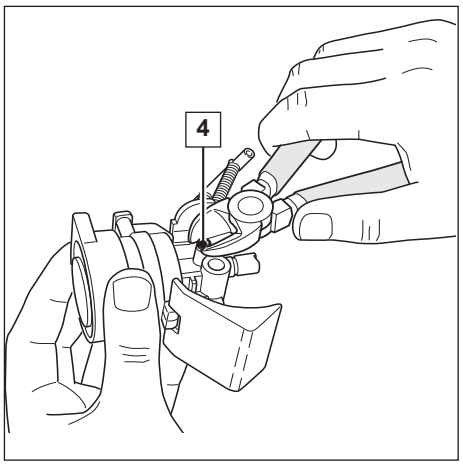

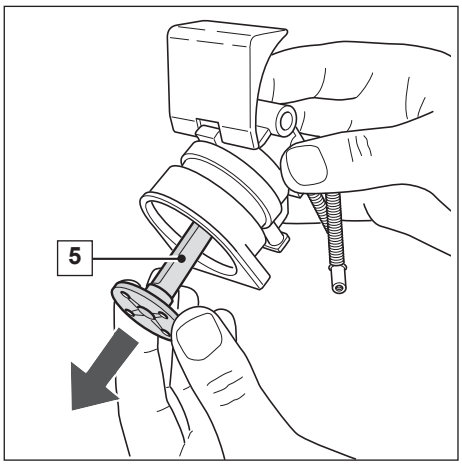

Retirez les goujons (**4**), un sur chaque côté.

H 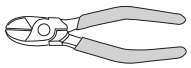

Enlevez l'axe (**5**) d'éjection de la capsule.

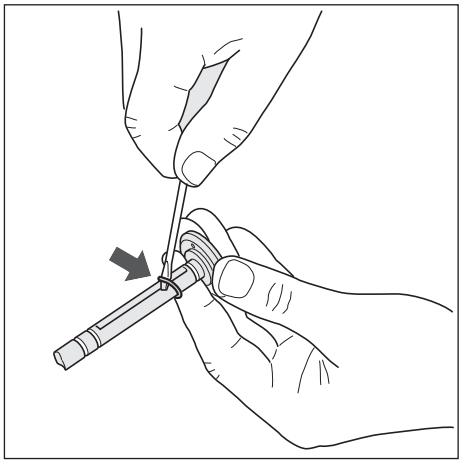

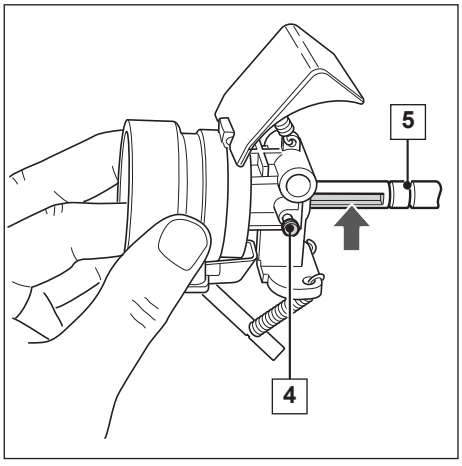

Retirez le joint torique indiqué.

E 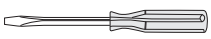

Remarque: lors du remontage de l'axe (**5**) d'éjection de la capsule vérifiez que les goujons (**4**) glissent dans les logements indiqués, situés sur l'axe même.

Pour un remontage correct, effectuez les opérations dans l'ordre inverse.

7.2.4. Démontage du levier de chargement de la capsule

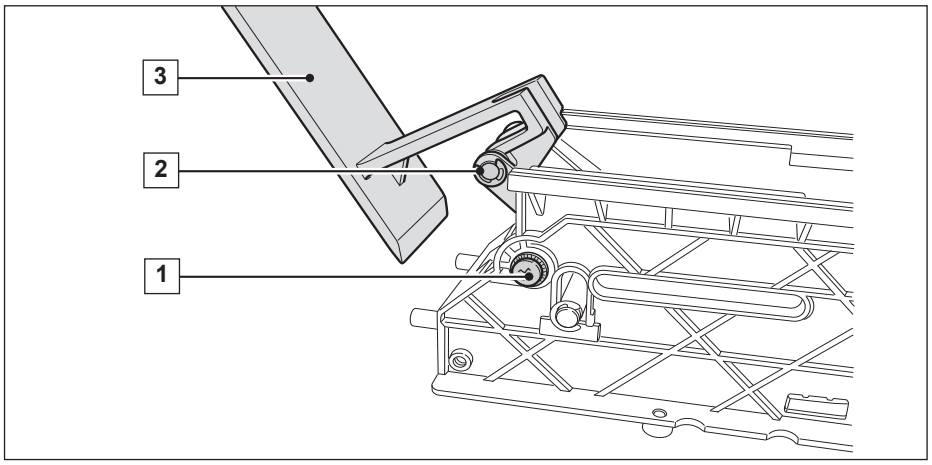

Desserrez la vis (**1**) qui se trouve sur les machines à partir du numéro de série 92201 sur l'avant et retirez l'axe correspondant. Sur les machines avec un numéro de série antérieur, deux anneaux seeger sont installés à la place de la vis.

B 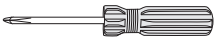

Retirez l'anneau seeger (**2**) et enlevez l'axe correspondant.

E 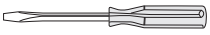

Remarque: récupérez les rondelles des axes enlevés.

Enlevez le levier de chargement de la capsule (**3**).
Pour un remontage correct, effectuez les opérations dans l'ordre inverse.
Remarque: lors du serrage de la vis (**1**), installée sur les machines à partir du numéro de série 92201, il est conseillé d'utiliser la Loctite 243.

7.3. Démontage du groupe pompe

Avertissement

Avant d'intervenir, attendez que la chaudière se refroidisse.

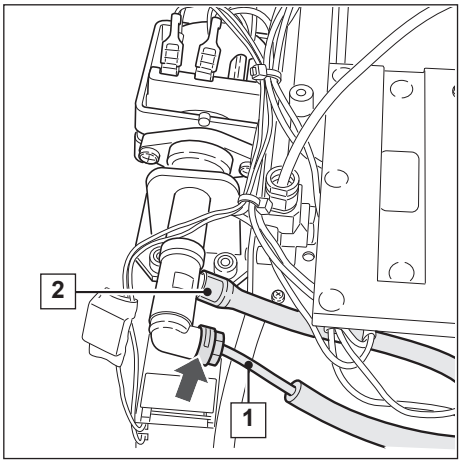

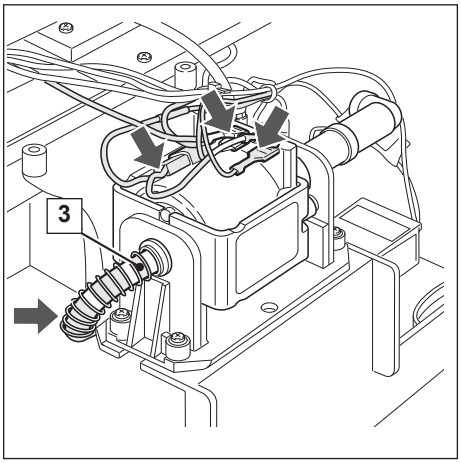

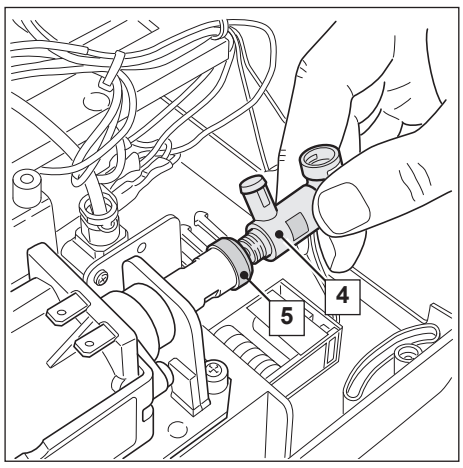

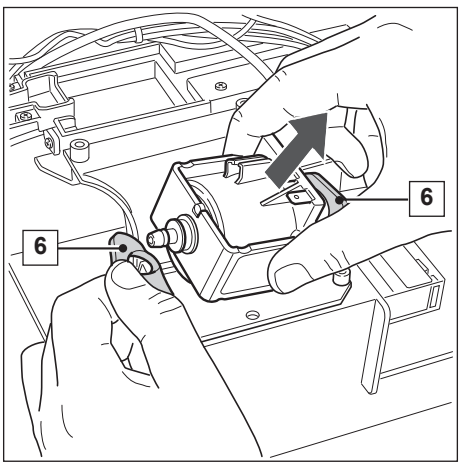

Tournez la fixation à baïonnette comme indiqué et déconnectez le tuyau (**1**).

A

Déconnectez le tuyau d'évacuation (**2**).
Remarque: lors du remontage du tuyau d'évacuation (**2**) veillez à bien le positionner jusqu'au fond.

Retirez le ressort comme indiqué et déconnectez le tuyau (**3**).
Débranchez les cosses faston et le protecteur thermique indiqués.

Desserrez et retirez la vanne à amorçage (**4**).
Retirez le cliquet (**5**).

F 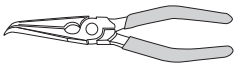

Retirez la pompe en l'enlevant des support en caoutchouc anti-vibratoires (**6**).

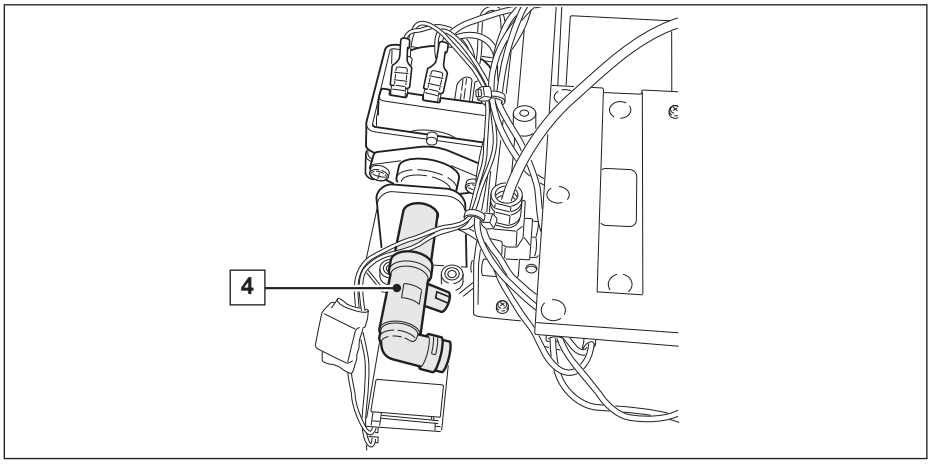

Remarque: lors du remontage de la vanne d'amorçage (**4**) vérifiez qu'elle soit bien positionnée comme indiqué sur la figure.

Pour un remontage correct, effectuez les opérations dans l'ordre inverse.

7.4. Démontage de compteur d'impulsions

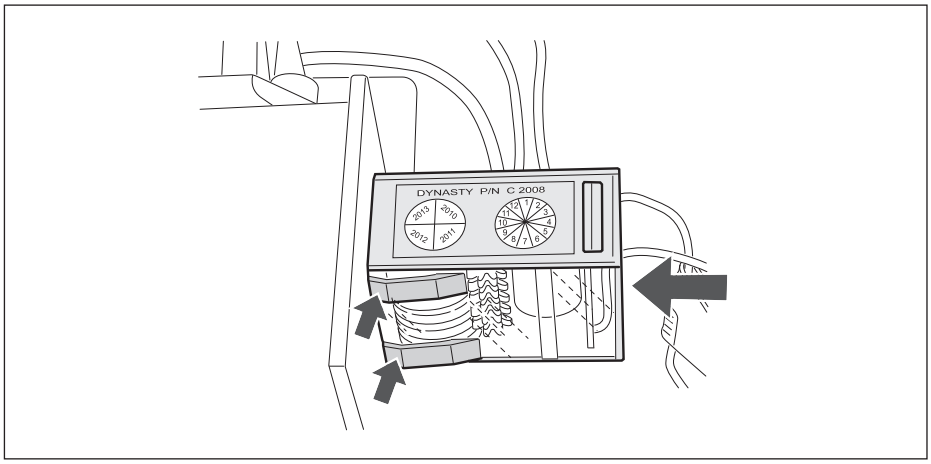

Appuyez sur les ailettes et poussez le compteur comme indiqué sur la figure.

7.5. Démontage du groupe électrovanne

Avertissement

Avant d'intervenir, attendez que la chaudière se refroidisse.

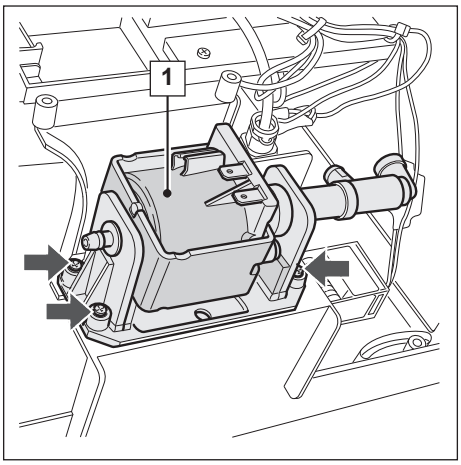

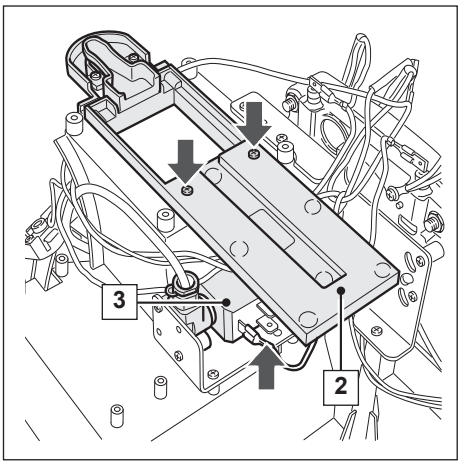

Desserrez les vis comme indiqué et soulevez le groupe pompe (**1**).

Desserrez les vis comme indiqué et retirez le support du groupe de distribution café (**2**).

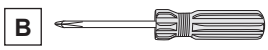

Retirez les cosses faston indiquées de l'électrovanne e (**3**).

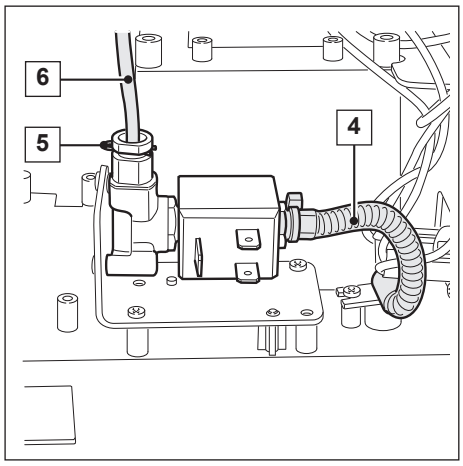

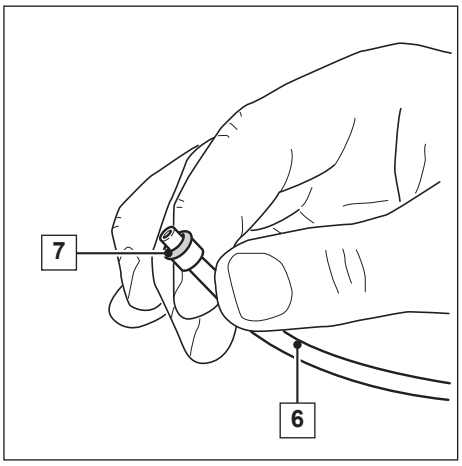

Déconnectez le tuyau (**4**).

Retirez l'agrafe (**5**) et déconnectez le tuyau (**6**).

E 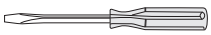

Remarque: récupérez le joint (**7**) et placez-le dans le tuyau (**6**) comme indiqué sur la figure.

Si le joint est usagé il faut le remplacer.

Remarque: lors du remontage du tuyau (**6**) veillez à ce que le joint (**7**) adhère bien à son logement.
Remarque: pour remonter l'agrafe (**5**) il est conseillé d'utiliser une pince à becs longs.

F 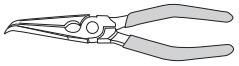

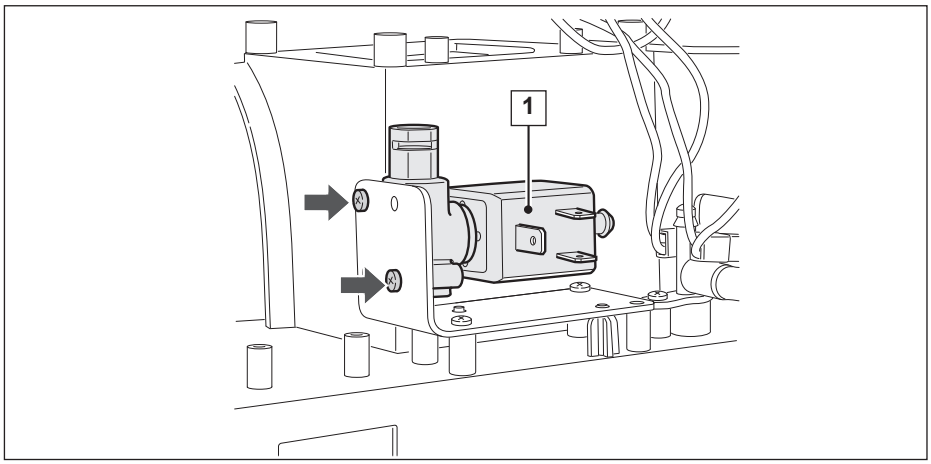

Desserrez les deux vis indiquées pour retirer l'électrovanne.

B 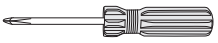

Pour un remontage correct, effectuez les opérations dans l'ordre inverse.

Remarque: pour la maintenance de la seule électrovanne, il est possible d'éviter le démontage du support du groupe de distribution café (**2**).

7.6. Démontage du groupe chaudière

Avertissement

Avant d'intervenir, attendez que la chaudière se refroidisse.

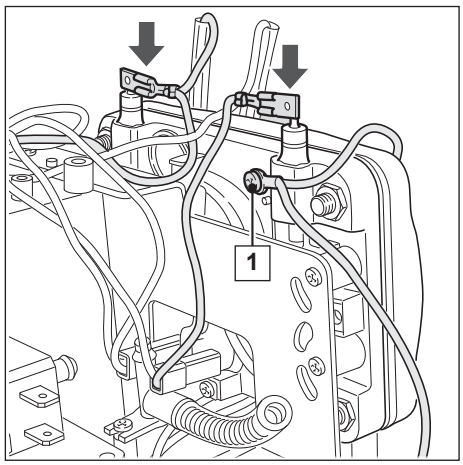

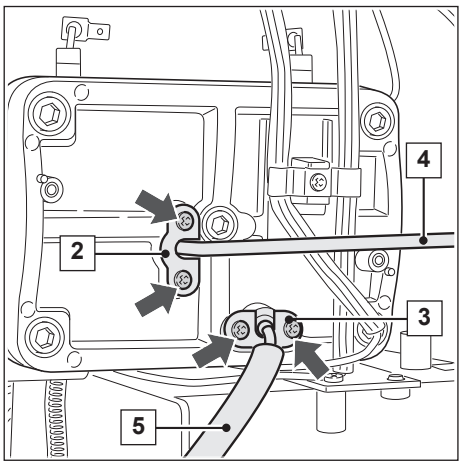

Débranchez les cosses faston indiquées sur la figure.
Desserrez la vis (**1**).

Desserrez les quatre vis indiquées, retirez les agrafes (**2**) et (**3**) et déconnectez les tuyaux (**4**) et (**5**).

B 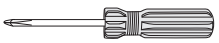

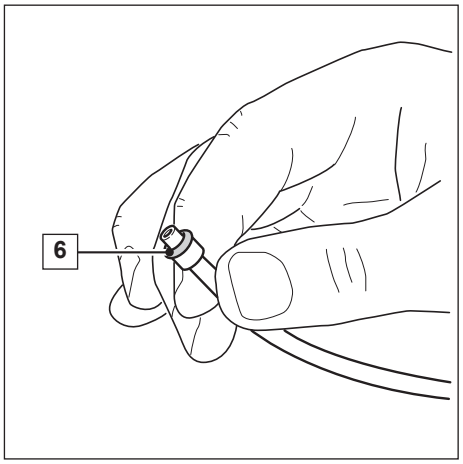

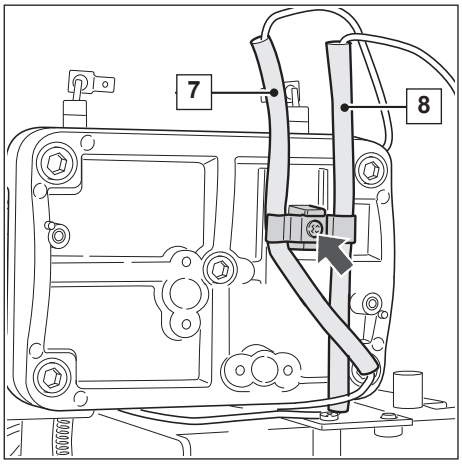

Remarque: récupérez les deux joints (**6**) et placez-les dans les tuyaux (**4**) et (**5**) comme indiqué sur la figure.

Si les joints sont usagés il faut les remplacer.

Desserrez la vis comme indiqué sur la figure pour débloquer les tuyaux (**7**) et (**8**).

B 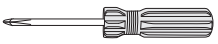

Remarque: lors du remontage des tuyaux (**7**) et (**8**), veillez à ce que le bulbe du fusible thermique soit bien installé sous la pièce de retenue du tuyau.

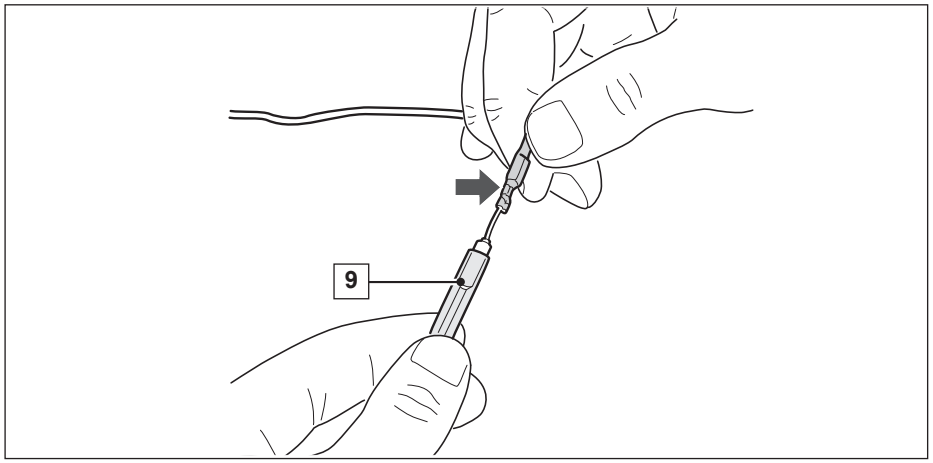

Pour remplacer le fusible thermique il faut le retirer du tuyau (**9**) et débrancher les cosses faston correspondantes, comme indiqué sur la figure.

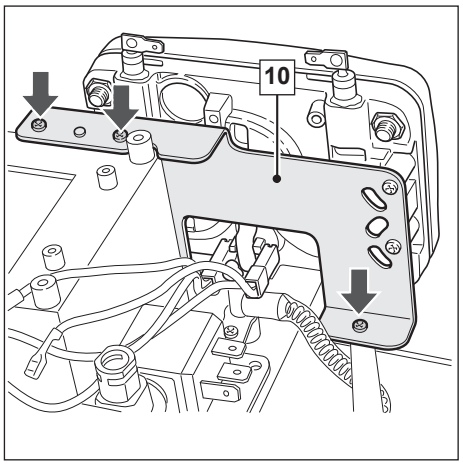

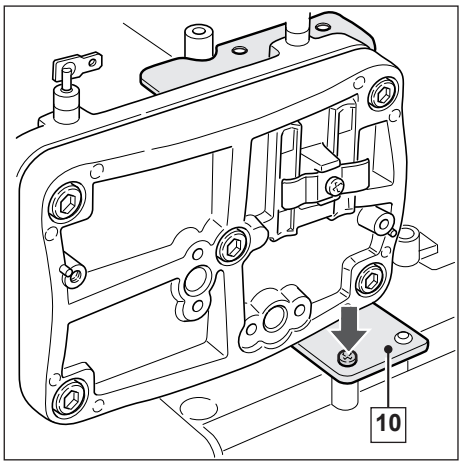

Desserrez les quatre vis indiquées du support de chaudière (**10**).

B 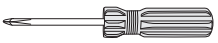

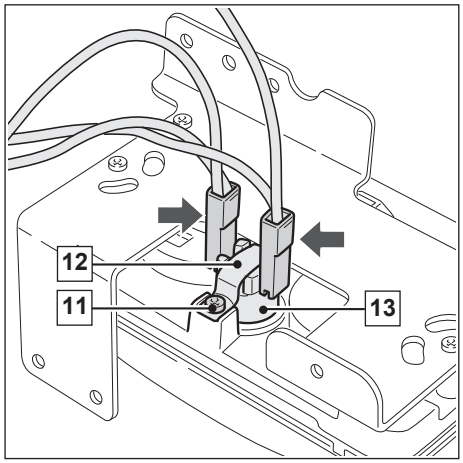

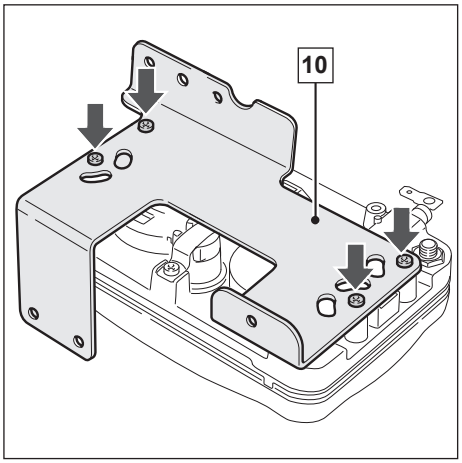

Desserrez la vis (**11**), débranchez les deux cosses faston indiqués, retirez l'agrafe (**12**) et enlevez le thermostat (**13**).

Remarque: pour remonter le thermostat (**13**) il faut utiliser de la pâte thermo-conductrice dans le point de contact avec la chaudière.

Desserrez les quatre vis comme indiqué pour enlever le support de chaudière (**10**).

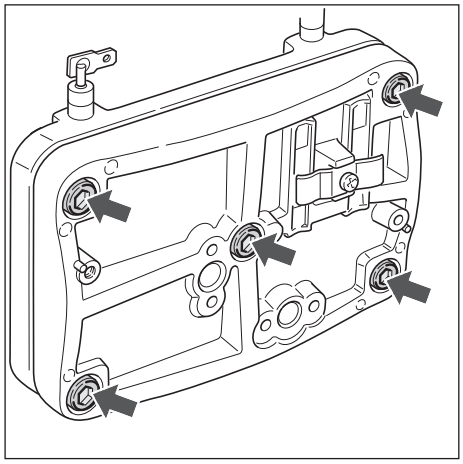

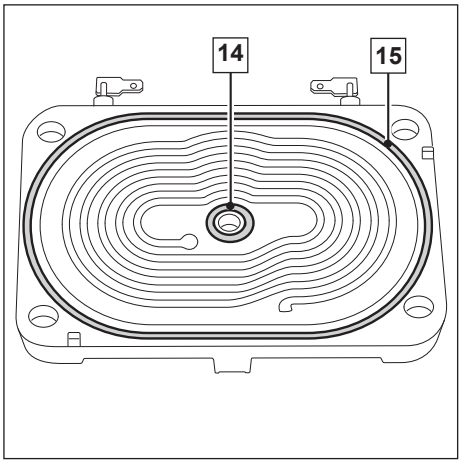

Desserrez les cinq vis indiquées pour démonter la chaudière.

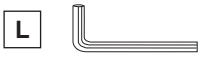

Retirez le joint torique (**14**) et le joint (**15**) à l'intérieur de la chaudière.

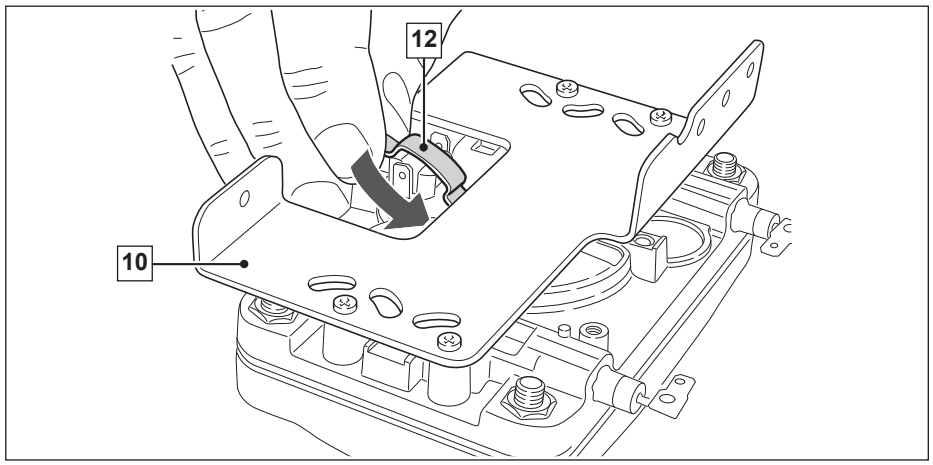

Remarque: pour remonter l'agrafe (**12**) il faut la faire passer au dessous du support de la chaudière (**10**) comme indiqué sur la figure.

Pour un remontage correct, effectuez les opérations dans l'ordre inverse.

7.7. Démontage du réservoir

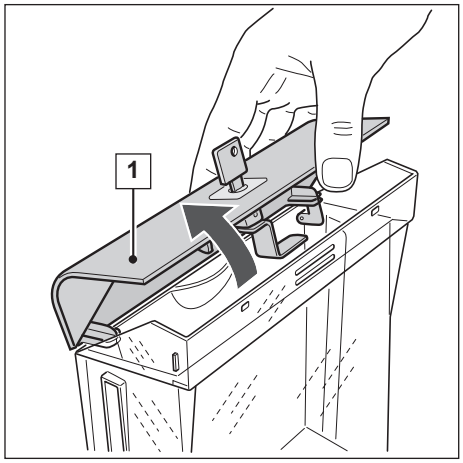

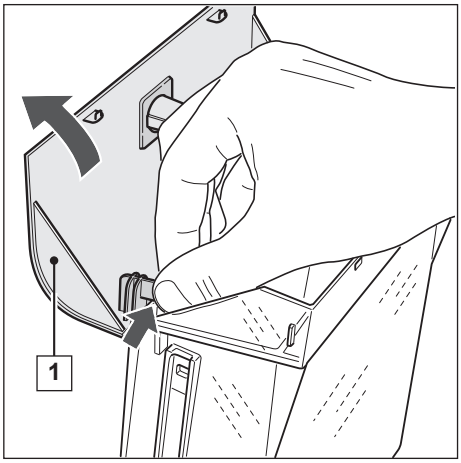

Soulevez le couvercle (**1**).

Appuyez sur l'ailette indiquée et retirez le couvercle (**1**).

Pour un remontage correct, effectuez les opérations dans l'ordre inverse.

7.7.1. Démontage des joints des soupapes du réservoir

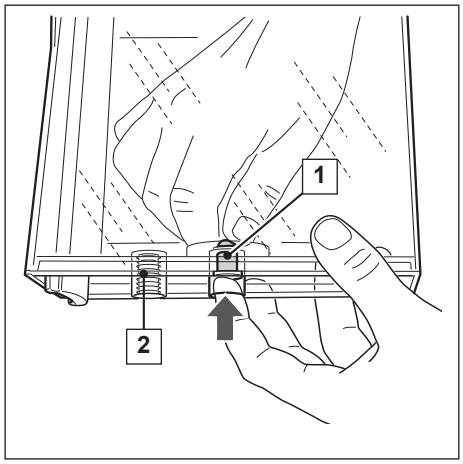

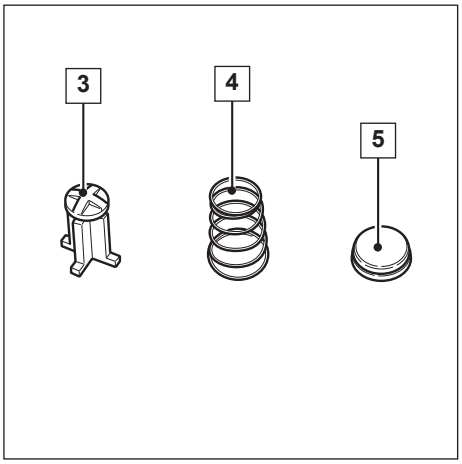

Appuyez sur la soupape (**1**) placée sur le fond du réservoir et retirez le joint qu'il y a dedans.

Effectuez la même opération pour la soupape (**2**).

La soupape de réservoir complète se compose d'une soupape (**3**), un ressort (**4**) et un joint (**5**).

Pour un remontage correct, effectuez les opérations dans l'ordre inverse.

8. CONFIGURATION

8.1. Logiques de fonctionnement

L'interrupteur de mise en marche allumé indique que la machine est sous tension et le fusible intact.
Le voyant d'allumage allumé indique que la machine est sous tension et le fusible thermique intact.
La machine est prête à l'utilisation lorsque le bouton de distribution est allumé.

9. SCHEMAS

9.1. Schéma électrique

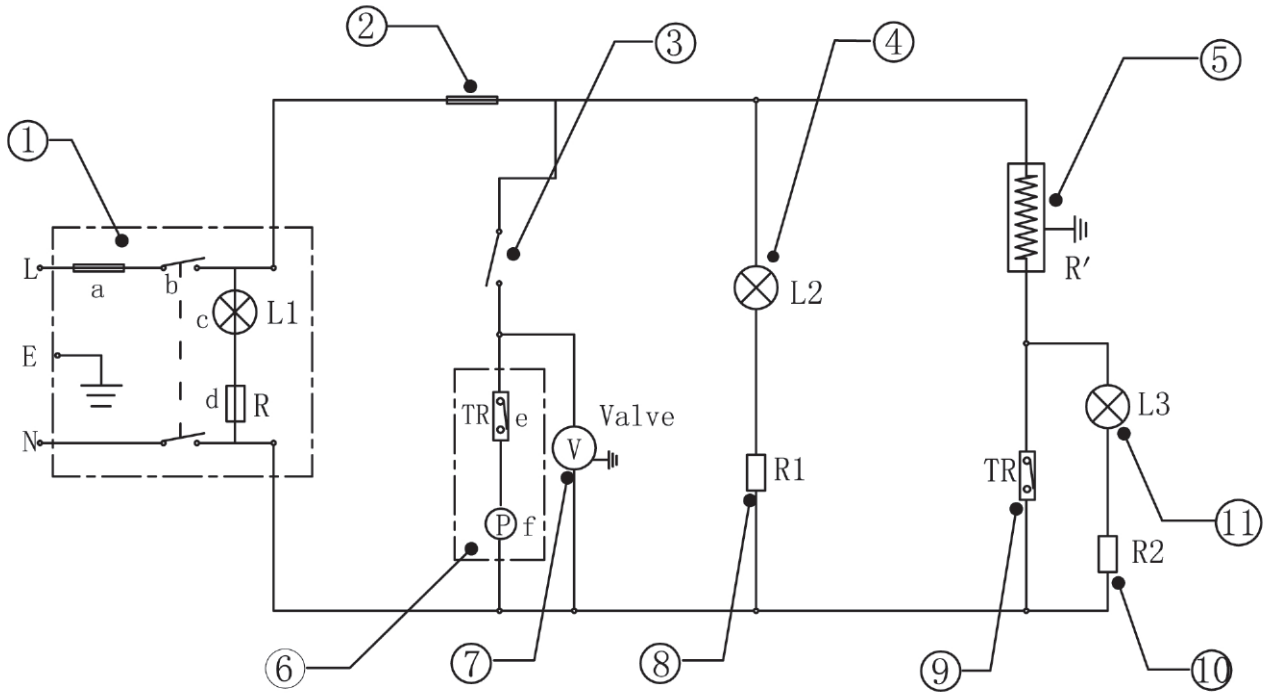

N°	DESCRIPTION		MODELE	Q.T E
1	ENSEMBLE PRISE	a.Fusible	T6.3 AL/250 V 6.3 A	1
		b.Interrupteur de mise en marche	RS601/6 A 250 VAC	1
		c.Lampe	Lamp (Red)	1
		d.Résistance	R=150 KΩ	1
2	FUSIBLE		RY155/TF155 °C AC 250 V 10 A	1
3	BOUTON DE DISTRIBUTION		SC7037/7 A 250 VAC	1
4	LAMPE		Lamp (Red)	1
5	THERMOBLOC		220 - 240 V 1150 W	1
6	POMPE	a.Protecteur thermique	BW 120 °C	1
		b. Pompe	EP4/AC 230 V 50 Hz 48 W Class F	1
7	ELECTROVANNE		Type 588/220-230 V 50 Hz TΛ 120°	1
8	RESISTANCE		R=150 KΩ	1
9	INTERRUPTEUR THERMIQUE		KSD-301/10 A 250 VAC TF 98 °C	1
10	RESISTANCE		R=220 KΩ	1
11	LAMPE		Lamp (Red)	1

9.2. Schéma hydraulique

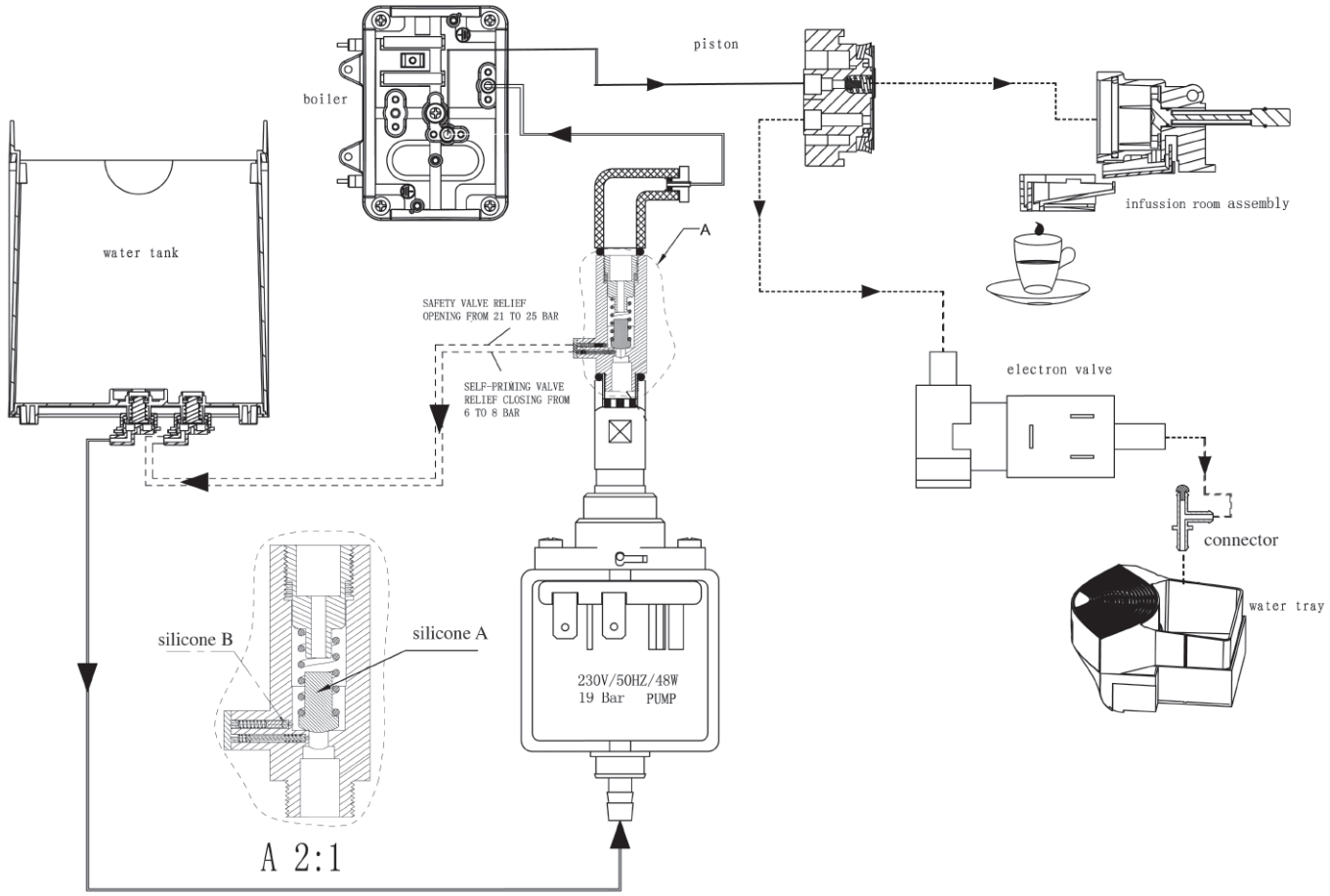

Remarque: quand la pompe est en fonction et la pression du thermobloc est inférieure à celle de la pompe, le silicone A s'ouvre et l'eau entre dans le thermobloc.

Remarque: quand la pompe est en fonction et la pression du thermobloc est supérieure à 21-22 bar le silicone B s'ouvre et l'eau entre dans le réservoir.

10. CONTROLES ET MAINTENANCE

10.1. Maintenance périodique et extraordinaire

Avertissement

Pour éviter la formation de moisissures à l'intérieur de la chambre d'infusion, il est conseillé de soulever le levier pour décharger la capsule usagée dans le tiroir de récupération de capsules après toute distribution de café.

Avertissement

Afin d'éviter que les capsules se coincent dans la chambre d'infusion il est conseillé de vider le tiroir de récupération des capsules usagées tous les deux/trois jours.

Avant de distribuer une boisson autre que du café (par exemple thé ou café d'orge), il est conseillé de nettoyer le circuit hydraulique. Appuyez alors sur le bouton de distribution pendant quelques secondes en faisant sortir de l'eau chaude par le bec de distribution.

Attention

Lors de l'appui sur le bouton de distribution pour nettoyer le circuit hydraulique, il faut veiller à ne pas mettre les mains sous le bec de distribution. Danger de brûlures.

Pour prévenir la formation de calcaire, il est conseillé d'utiliser un filtre Aqua Aroma Crema Brita.

10.2. Nettoyage

Il est conseillé de:

- rincer le réservoir chaque jour;
- vider et nettoyer le tiroir de capsules usagées tous les deux/trois jours ou après 10 cafés distribués.

Lavez les composants (sauf ceux électriques) à l'eau froide/tiède et chiffons/éponges non abrasifs.

Avertissement

N'utilisez jamais de détergents alcalins, solvants, alcool ou substances agressives ou fours pour le séchage des composants de la machine.

10.2.1. Nettoyage du bec de distribution

Effectuez une fois par semaine la procédure de distribution café sans introduire la capsule.

10.2.2. Nettoyage tiroir de récupération de gouttes et conteneur de capsules usagées

Retirez le tiroir complet.

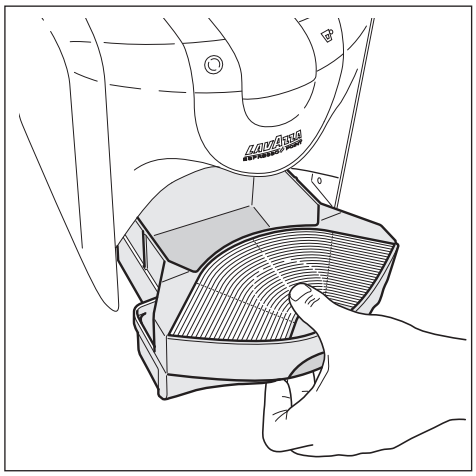

Séparez et lavez les composants du tiroir complet comme indiqué sur la figure.

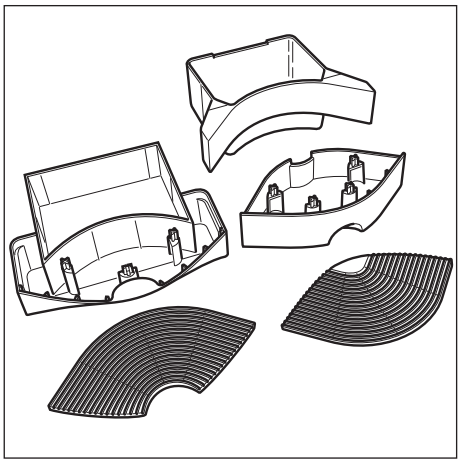

11. RECHERCHE DES PANNES

11.1. Détection et résolution des problèmes les plus courants

PROBLEME	CAUSE POSSIBLE	SOLUTION POSSIBLE
La machine ne s'allume pas.	La machine s'allume mais ne distribue pas de café.	Vérifiez le branchement des prises.
	Fusible HS.	Remplacez le fusible.
La machine s'allume mais ne distribue pas de café.	Pompe HS.	Remplacez la pompe.
	Interrupteur défectueux.	Remplacez l'interrupteur.
	Protecteur thermique de la pompe déclenché.	Remplissez le réservoir d'eau.
	Electrovanne défectueuse.	Vérifiez le circuit hydraulique.
La machine distribue de l'eau au lieu du café.	Levier non baissé.	Baissez le levier.
	Capsule absente.	Insérez la capsule.
	Joint du piston détérioré.	Remplacez le joint.
	Joint torique interne à la chambre détérioré.	Remplacez le joint torique.
La machine distribue de l'eau sale mélangé à du café.	Perte de performance de la pompe.	Remplacez la pompe.
	Joint torique interne à la chambre détérioré	Remplacez le joint torique.
La machine emploie trop de temps pour chauffer.	Trop de calcaire dans l'appareil.	Détartrez l'appareil.
La pompe est trop bruyante.	Il manque de l'eau dans le réservoir.	Remplissez le réservoir avec de l'eau fraiche potable.
Le levier de chargement capsules n'atteint pas la position de fermeture.	Tiroir de récupération capsule plein.	Videz le tiroir de récupération de capsules.
	Capsule mal insérée.	Soulevez le levier de chargement de capsules et introduisez bien la capsule.
Café froid.	Le bouton de distribution café était éteint quand il a été enfoncé.	Attendez que le bouton de distribution café soit allumé.
	Chaudière défectueuse.	Remplacez le thermostat ou la résistance.

PROBLEME	CAUSE POSSIBLE	SOLUTION POSSIBLE
Le café sort trop vite et la crème de l'expresso ne se forme pas.	Capsule déjà utilisée.	Introduisez une nouvelle capsule.
Fuites d'eau.	Circuit hydraulique défectueux.	Vérifiez si le circuit hydraulique est endommagé.
Fuites d'eau du réservoir.	Joints du raccord de réservoir usagés.	Remplacez les joints.
Le voyant du bouton de distribution café ne s'allume pas.	Voyant HS.	Remplacez l'ampoule.
	Thermobloc défectueux.	Remplacez le thermostat ou la résistance.
Voyant d'allumage éteint.	Ampoule HS.	Remplacez l'ampoule.
	Fusibles thermiques HS.	Remplacez les fusibles thermiques.