Avertissements

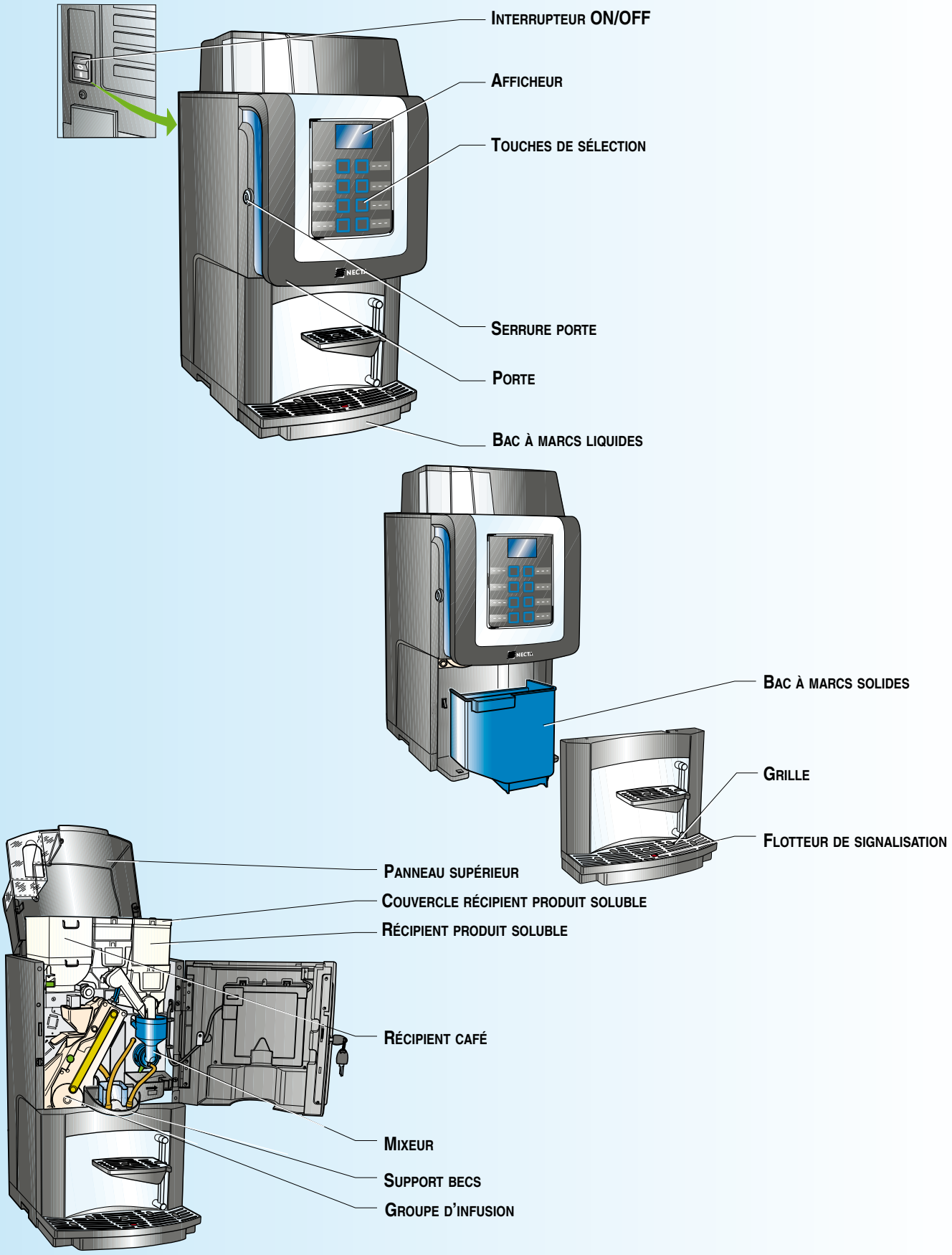

Chargement et nettoyage

Chargement

1

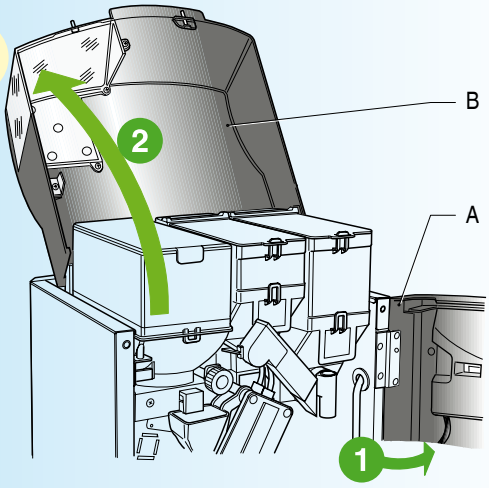

Chargement produits:
- Ouvrir la porte (**A**) du distributeur.
- Soulever le couvercle supérieur (**B**).

2

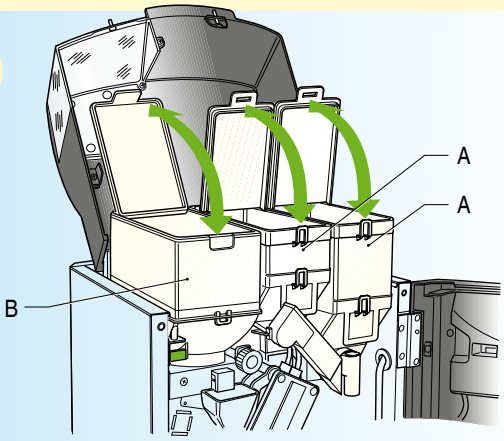

⚠ **Vérifier que les produits à charger ont été conservés correctement et ne sont pas périmés**

Chargement produits:
- Ouvrir le couvercle du récipient.
- Remplir le récipient (**A**) sans comprimer la poudre.
- Remplir le récipient (**B**) de café en grains.

Nettoyage

1

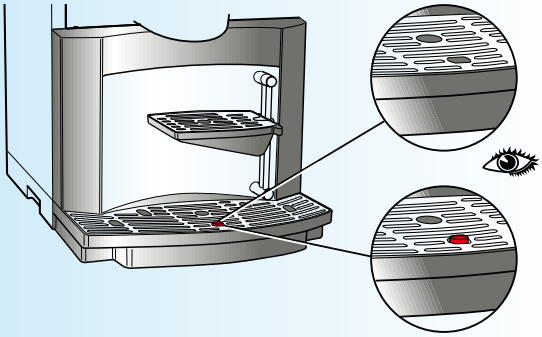

Vider le bac à marcs liquides
Quand le flotteur émerge de la grille, vider le bac à marcs liquides le plus tôt possible.
Il est conseillé de ne pas attendre la signalisation du flotteur, mais de vider le bac à marcs régulièrement.

2

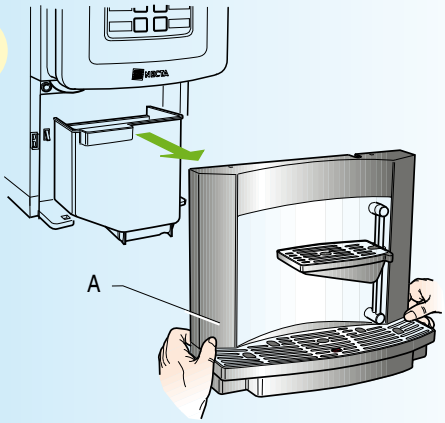

Vider le bac à marcs solides
- Saisir les côtés du bac (A), soulever légèrement et tirer
- Vider le bac et le laver avec une solution de détergent neutre.

Nettoyage

3

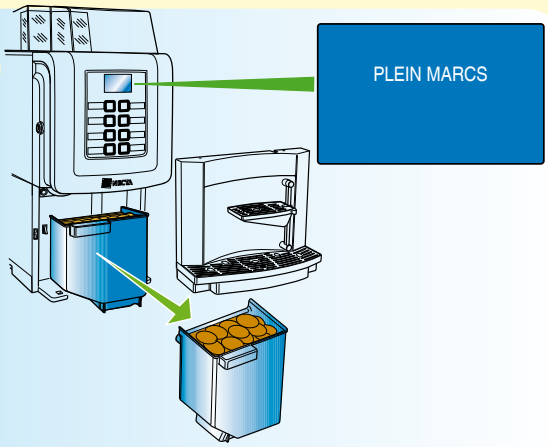

Vider le bac à marcs solides
- Saisir les côtés du bac à marcs liquides, le soulever légèrement et tirer
- Enlever le bac à marcs solides
- Vider le bac et le laver avec une solution détergente.
- Remettre les bacs à leurs places

4

Prendre note du mot de passe lavage mixeur

Rinçage du mixeur
- Tenir la dernière touche appuyée pendant 3 secondes
- Saisir le mot de passe du rinçage mixeur

Rincer le mixeur tous les jours et après chaque chargement de produits

NETTOYAGE COMPLET

1

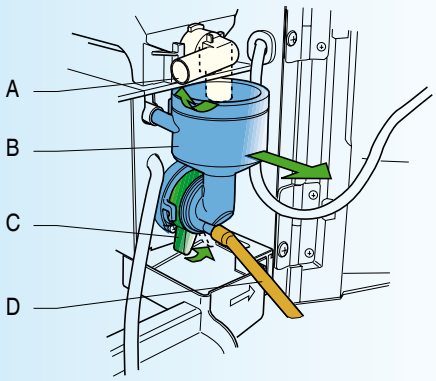

Démontage mixeur

- Détacher le tuyau du mixeur.
- Tourner vers le haut le bec de distribution du produit (**A**) pour faciliter l'opération.
- Tourner le petit levier (**C**) en sens contraire aux aiguilles d'une montre.
- Saisir le groupe mixeur (**B**) et tirer.

2

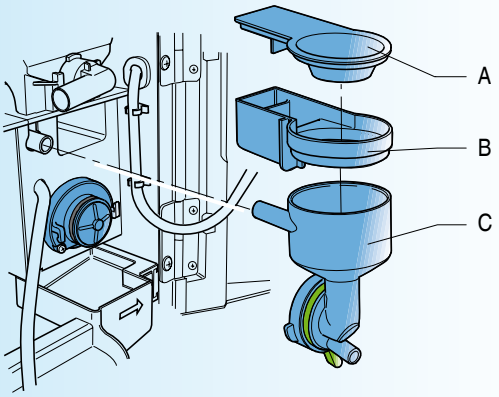

- Séparer tous les composants: entonnoir de produit (A), tiroir dépôt des poudres (B), entonnoir de l'eau (C).
- Démonter la petite hélice mixeur

3

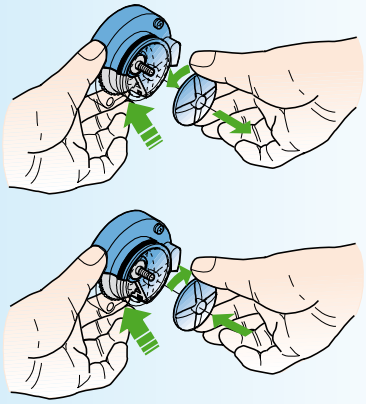

- Bloquer avec un doigt le disque denté monté sur le mixeur électrique et dévisser la petite hélice du mixeur.
- Laver et essuyer soigneusement toutes les pièces démontées.
- Remonter la petite hélice.

4

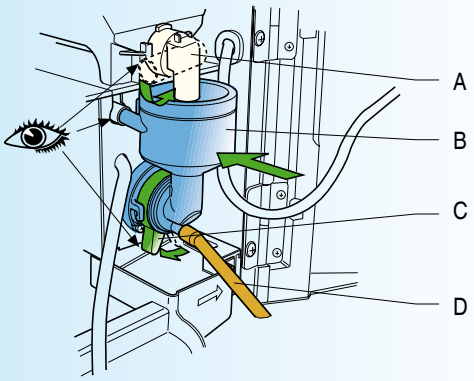

Montage mixeur:

- Remonter tous les composants du mixeur (**B**).
- Tourner le petit levier (**C**) dans le sens des aiguilles d'une montre pour fixer le mixeur
- Tourner vers le bas le bec (**A**) du produit soluble.
- Rebrancher le tuyau sur le mixeur.

5

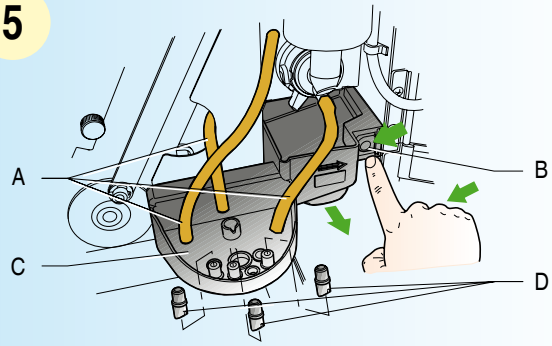

Nettoyage becs:

- Détacher les tuyaux (A) des becs.
- Appuyer sur le poussoir de déclenchement du support des becs (B).
- Séparer les becs (D) du support (C).
- Laver et essuyer soigneusement toutes les pièces.

6

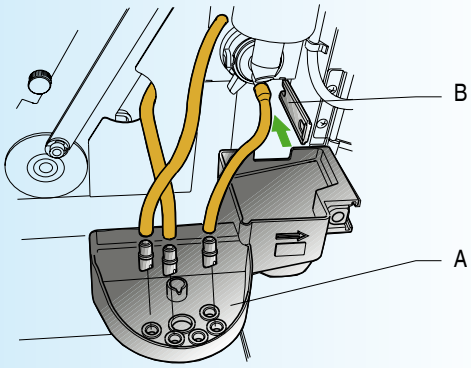

Montage support becs:

- Insérer le support des becs (**A**) dans le guide (**B**); appuyer jusqu'au déclic.
- Réintroduire les becs dans leur support et rebrancher les tuyaux sur les becs relatifs.

NETTOYAGE COMPLET

7

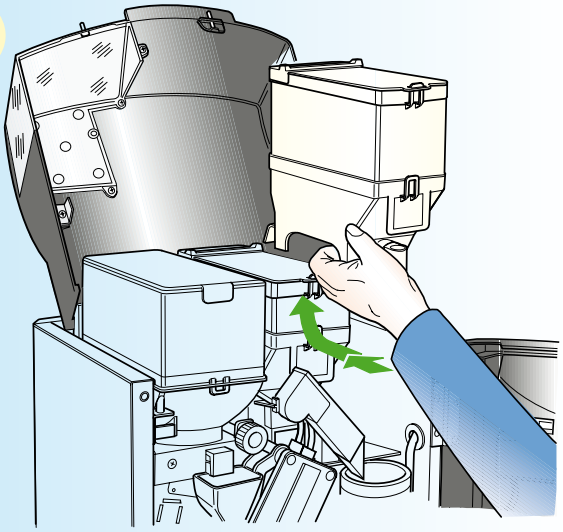

Récipient produit soluble:

- Ouvrir la porte du distributeur et soulever le panneau supérieur.
- Pousser légèrement vers l'intérieur et soulever le récipient.
- Enlever le récipient de l'appareil.
- Enlever la poudre du récipient et de la base d'appui.
- Remettre le récipient dans son siège.

8

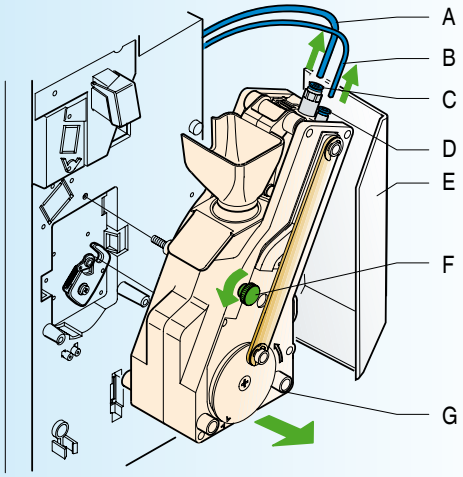

Démontage groupe d'infusion:

- Enlever les tuyaux (A) et (B) des raccords (C) et (D)
- Enlever le convoyeur des marcs (E)
- Dévisser le pivot (F).
- Enlever le groupe d'infusion (G).

9

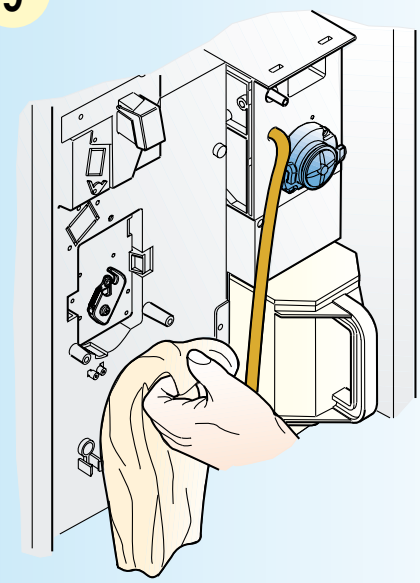

⚠ **Ne pas utiliser de jets d'eau.**
Pour éviter des risques d'oxydation, ou d'agressions chimiques en général, utiliser des détergents neutres et éviter les solvants.

Nettoyer l'intérieur de la machine avec une solution de détergent neutre, en utilisant un chiffon légèrement humide.

10

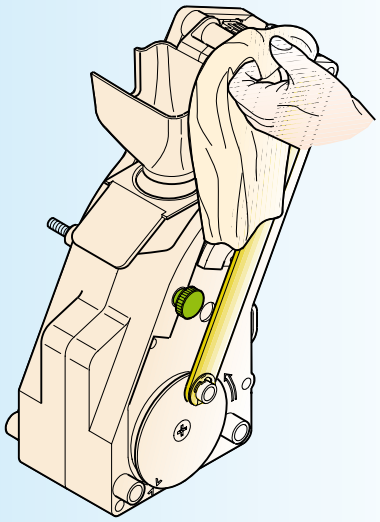

Nettoyage groupe d'infusion

- A chaque chargement, ou au moins une fois par semaine, il est conseillé de nettoyer, autour du groupe d'infusion, les résidus de café
- Rincer le groupe d'infusion sous un jet d'eau
- Essuyer le groupe soigneusement
- Remonter le groupe en suivant les opération en ordre inverse.