MANUEL D'UTILISATION, INSTALLATION ET ENTRETIEN

FM 7000

FR Français

DOC. NO. **H 195F 02**
EDITION 3 2004 -01

NECTA
VENDING SOLUTIONS SpA
A company of
N&W GLOBAL VENDING GROUP

Sede legale: Via Roma 24
24030 Valbrembo (BG) Italia
Web: www.nwglobalvending.com

Telefono +39 035 606111
Fax +39 035 606460
Trib. Bergamo Reg. Imp. n. 2534
R.E.A. Bergamo n. 319295

DICHIARAZIONE DI CONFORMITA'

DECLARATION OF CONFORMITY

DÉCLARATION DE CONFORMITÉ

KONFORMITÄTSERKLÄRUNG

DECLARACIÓN DE CONFORMIDAD

DECLARAÇÃO DE CONFORMIDADE

VERKLARING VAN OVEREENSTEMMING

INTYG OM ÖVERENSSTÄMMELSE

OVERENSSTEMMELSESERKLÆRING

YHDENMUKAISUUSTODISTUS

Valbrembo, 03/05/2001

Dichiara che la macchina descritta nella targhetta di identificazione, è conforme alle disposizioni legislative delle direttive: **89/392**, **89/336**, **73/23 CEE** e successive modifiche ed integrazioni.

Declares that the machine described in the identification plate conforms to the legislative directions of the directives: **89/392**, **89/336**, **73/23 EEC** and further amendments and integrations.

Déclare que l'appareil décrit dans la plaque signalétique satisfait aux prescriptions des directives: **89/392**, **89/336**, **73/23 CEE** et modifications/intégrations suivantes.

Erklärt, daß das im Typenschild beschriebene Gerät den **EWG** Richtlinien **89/392**, **89/336**, **73/23** sowie den folgenden Änderungen/Ergänzungen entspricht.

Declara que la máquina descripta en la placa de identificación, resulta conforme a las disposiciones legislativas de las directivas: **89/392**, **89/336**, **73/23 CEE** y modificaciones y integraciones sucesivas.

Declara que o distribuidor descrita na chapa de identificação é conforme às disposições legislativas das directivas **CEE 89/392, 89/336 e 73/23** e sucessivas modificações e integrações.

Verklaart dat de op de identificatieplaat beschreven machine overeenstemt met de bepalingen van de **EEG** richtlijnen **89/392, 89/336** en **73/23** en de daaropvolgende wijzigingen en aanvullingen.

Intygar att maskinen som beskrivs på identifieringsskylten överensstämmer med lagstiftningsföreskrifterna i direktiven: **89/392**, **89/336**, **73/23 CEE** och påföljande och kompletteringar.

Det erklæres herved, at automaten angivet på typeskiltet er i overensstemmelse med direktiverne **89/392, 89/336** og **73/23 EU** og de senere ændringer og tillæg.

Forsikrer under eget ansvar at apparatet som beskrives i identifikasjonsplaten, er i overensstemmelse med vilkårene i EU-direktivene **89/392, 89/336, 73/23** med endringer.

Vahvistaa, että arvokyltissä kuvattu laite vastaa **EU**-direktiivien **89/392**, **89/336**, **73/23** sekä niihin myöhemmin tehtyjen muutosten määräyksiä.

ANTONIO CAVO

C.E.O

IQNet

THE INTERNATIONAL CERTIFICATION NETWORK

CERTIFICATE

IQNet and its partner
CISQ/IMQ-CSQ
hereby certify that the organization

NECTA VENDING SOLUTIONS SPA

VIA ROMA 24 - 24030 VALBREMBO (BG) Italy
VIA DEL CHIOSO ANG. CAPITANI DI MOZZO - 24030 MOZZO (BG) Italy

for the following field of activities

Design, manufacturing and sale of electronical/electromechanical vending machines

Refer to quality manual for details of applications to ISO 9001:2000 requirements

has implemented and maintains a

Quality Management System

which fulfills the requirements of the following standard

ISO 9001:2000

Issued on: 2002 - 09 - 04

Registration Number: IT - 12979

Fabio Roversi
President of IQNet

Gianrenzo Prati
President of CISQ

IQNet partners*:
AENOR *Spain* AFAQ *France* AIB-Vinçotte International *Belgium* APCER *Portugal* CISQ *Italy* CQC *China* CQM *China* CQS *Czech Republic* DQS *Germany* DS *Denmark* ELOT *Greece* FCAV *Brazil* FONDONORMA *Venezuela* HKQAA *Hong Kong* ICONTEC *Colombia* IRAM *Argentina* JQA *Japan* KEMA *Netherlands* KFQ *Korea* MSZT *Hungary* NCS *Norway* NSAI *Ireland* ÖQS *Austria* PCBC *Poland* PSB *Singapore* QMI *Canada* SFS *Finland* SII *Israel* SIQ *Slovenia* SQS *Switzerland*
IQNet is represented in the USA by the following partners: AFAQ, AIB-Vinçotte International, CISQ, DQS, KEMA and NSAI
*The list of IQNet partners is valid at the time of issue of this certificate. Updated information is available under www.iqnet-certification.com

Federazione - *Federation*

CISQ

a member of IQNet

CISQ è una Federazione sovrasettoriale ed indipendente di enti di certificazione dei Sistemi di Gestione aziendali, operanti ciascuno nei settori di propria competenza.

CISQ is a multi-sector, independent, non-profit Federation of Italian organizations for the certification of company Management Systems, each operating in its own sector of responsibility.

Mod. 417 - REV. 04/99

SINCERT
ACCREDITAMENTO ORGANISMI CERTIFICAZIONE
N. REGISTRAZIONE 006/00

EA: 19

CERTIFICAZIONE DEI SISTEMI DI GESTIONE AMBIENTALE DELLE AZIENDE
CERTIFICATION OF COMPANIES ENVIRONMENTAL MANAGEMENT SYSTEMS

CSQ ecc

CERTIFICATO n.
CERTIFICATE n. **9191.ZAV2**

SI CERTIFICA CHE IL SISTEMA DI GESTIONE AMBIENTALE DI
WE HEREBY CERTIFY THAT THE ENVIRONMENTAL MANAGEMENT SYSTEM OPERATED BY

NECTA VENDING SOLUTIONS S.p.A.

SITO
SITE

Via Roma, 24 – 24030 VALBREMBO (BG)

È CONFORME ALLA NORMA
IS IN COMPLIANCE WITH THE STANDARD **UNI EN ISO 14001**

PER LE SEGUENTI ATTIVITÀ
CONCERNING THE FOLLOWING ACTIVITIES

Apparecchiature elettromeccaniche/elettroniche per la distribuzione automatica e la ristorazione
Electronic/electromechanical vending-machines

IL PRESENTE CERTIFICATO È SOGGETTO AL RISPETTO DEL REGOLAMENTO PER LA CERTIFICAZIONE DEI SISTEMI QUALITÀ E DI GESTIONE DELLE AZIENDE
THE USE AND THE VALIDITY OF THE CERTIFICATE SHALL SATISFY THE REQUIREMENTS OF THE RULES FOR THE CERTIFICATION OF COMPANY QUALITY AND MANAGEMENT SYSTEMS

Prima emissione
First issue 19 Dicembre 1997

Emissione corrente
Current issue 31 Marzo 2000

Data di scadenza
Expiring date

La validità del presente certificato è subordinata a sorveglianza annuale e al riesame completo del Sistema di Gestione Ambientale con periodicità triennale secondo le procedure dell'IMQ S.p.A.
The validity of the certificate is submited to annual audit and a reassessment of the entire Environmental Management Systems within three years according to IMQ S.p.A. rules

IMQ - VIA QUINTILIANO, 43 - 20138 MILANO

TABLE DE MATIERES

INTRODUCTION PAGE 2

IDENTIFICATION DE L'APPAREIL PAGE 2
EN CAS DE PANNE PAGE 2
TRANSPORT ET STOCKAGE PAGE 2
UTILISATION DES DISTRIBUTEURS PAGE 2
MISE EN PLACE DU DISTRIBUTEUR PAGE 3
NOTICE D'INSTALLATION PAGE 3
NOTICE D'EMPLOI PAGE 3
NOTICE POUR LA DEMOLITION PAGE 3

CARACTERISTIQUES TECHNIQUES PAGE 4

CONSOMMATION D'ENERGIE ELECTRIQUE PAGE 4
CARACTERISTIQUES MACHINE PAGE 4

CHARGEMENT ET NETTOYAGE PAGE 5

SYSTEMES DE VENTE PAGE 5
CYCLE DE DISTRIBUTION PAGE 5
NOTICE DE CHARGEMENT PAGE 5

COMMANDES ET INFORMATIONS PAGE 5

COMPOSANTS MACHINE PAGE 6
INTERRUPTEUR DE CHARGEMENT PAGE 6
INTERRUPTEUR DE PROGRAMMATION PAGE 6
HYGIENE ET NETTOYAGE PAGE 7
CHARGEMENT DES PRODUITS PAGE 7
ENTRETIEN ORDINAIRIE PAGE 8
NETTOYAGE PERIODIQUE PAGE 8
MISE HORS SERVICE DE L'APPAREIL PAGE 8

INSTALLATION PAGE 9

DEBALLAGE DU DISTRIBUTEUR PAGE 9
BRANCHEMENT ELECTRIQUE PAGE 9
MONTAGE DU SYSTEME DE PAIEMENT PAGE 9

MODES DE FONCTIONNEMENT PAGE 10

INTERFACE USAGER PAGE 10
FONCTIONNEMENT NORMAL PAGE 10
CHARGEMENT PAGE 11
AUTO-CONFIGURATION PAGE 11

MENU DU CHARGEUR PAGE 12

STATISTIQUES PAGE 12
PRIX DES SELECTIONS PAGE 12
CONTROL DE TUBES DE RESTITUTION PAGE 12
RÉGLAGE DU FLUX D'AIR PAGE 12
VÉRIFICATION ANTITAMPERING PAGE 13
TEST PAGE 13
TRANSFERT EVADTS PAGE 13

MENU DU TECHNICIEN PAGE 14

PANNES ACTUELLES PAGE 14
PROGRAMMATION DES PARAMÈTRES PAGE 15
CASH PAGE 15
MONNAYEURS PAGE 15
FONCTIONS COMMUNES PAGE 17
DISQUES/PORTES PAGE 17
PARAMÈTRES FROID PAGE 18
DISPLAY PAGE 18
DIVERS PAGE 19
PASSWORD (MOT DE PASSE) PAGE 19
ENERGY SAVING PAGE 19
AFFICHAGE MENU CHARGEUR PAGE 19
STATISTIQUES PAGE 19
TEST PAGE 21
ESSAI PORTES PAGE 21
SÉLECTIONS COMPLETES PAGE 21
DIVERS PAGE 21
IDENTITÉ D.A. PAGE 21
INITIALISATION PAGE 21
GSM PAGE 22
CODICI EVADTS PAGE 22

ENTRETIEN PAGE 23

FONCTIONS DES PLATINES ET DES VOYANTS LUMINEUX PAGE 23

PLATINE DE CPU PAGE 23
CARTE D'ACTIONNEMENT PAGE 24
CONFIGURATION PLATINE DE CPU PAGE 24
MISE A JOUR DU LOGICIEL PAGE 24
FONCTION D'AUTODIAGNOSTIC PAGE 25

ENTRETIEN DES DISQUES PAGE 26

DEMONTAGE ET MONTAGE DES DISQUES A PRODUITS PAGE 26
CHANGEMENT DE LA DIVISION EN SECTEURS D'UN DISQUE PAGE 26
DEMONTAGE DE LA COLONNE DU DISQUE PAGE 27
SYSTEME DE REFRIGERATION PAGE 28
DISPOSITIF DE DEGIVRAGE AUTOMATIQUE PAGE 28
ENTRETIEN ET NETTOYAGE PAGE 28
TABLEAU ELECTRIQUE PAGE 28

RECAPITULATION MENU DE PROGRAMMATION PAGE 29

SCHÉMA ÉLECTRIQUE PAGE 54

© by NECTA VENDING SOLUTIONS SpA

INTRODUCTION

Cette documentation fait partie intégrante de l'appareil et elle doit donc l'accompagner en cas de déplacement ou de transfert de propriété de l'appareil pour que d'autres usagers puissent le consulter.

Avant de procéder à l'installation et l'utilisation de l'appareil il faut lire attentivement et comprendre le contenu de ce manuel car il fournit des informations importantes en ce qui concerne la sécurité d'installation, la notice d'emploi et les opérations d'entretien.

Ce manuel s'articule autour de trois sections

Le **premier chapitre** décrit les opérations ordinaires de chargement et de nettoyage à effectuer dans des endroits de l'appareil accessibles en utilisant uniquement la clé d'ouverture de la porte, sans utiliser d'autres outils.
Le **deuxième chapitre** contient les instructions relatives à une installation correcte ainsi que les informations nécessaires pour obtenir les meilleures prestations possibles de l'appareil.
Le **troisième chapitre** décrit les opérations d'entretien qui comportent l'utilisation d'outils pour accéder aux zones potentiellement dangereuses.

Les opérations décrites dans le deuxième et dans le troisième chapitre doivent uniquement être exécutées par un personnel possédant une connaissance spécifique du fonctionnement de l'appareil, tant du point de vue de la sécurité électrique que du point de vue des normes hygiéniques.

IDENTIFICATION DE L'APPAREIL ET DE SES CARACTERISTIQUES

Chaque appareil est identifié par un numéro spécifique, qu'on peut lire sur la plaquette des caractéristiques, placée à l'intérieur du côté droit.
La plaquette est la seule reconnue par le constructeur en tant qu'identification de l'appareil et porte toutes les données qui permettent au fabricant de fournir, rapidement et en pleine sécurité, les informations techniques de ce modèle en vue de faciliter la gestion des pièces détachées.

EN CAS DE PANNE

Dans la plupart des cas, les inconvénients techniques peuvent être éliminés avec de petites interventions de réparation. A ce propos nous vous conseillons de lire attentivement ce manuel avant de contacter le fabricant.
En cas de panne ou de mauvais fonctionnement persistant et non résoluble s'adresser à :

NECTA VENDING SOLUTIONS SpA
Via Roma 24
24030 Valbrembo
Italy - Tel. +39 035606111

TRANSPORT ET STOCKAGE

Afin d'éviter d'endommager l'appareil, les manoeuvres de chargement et déchargement doivent être effectuées avec un soin particulier.
L'appareil doit être soulevé à l'aide d'un chariot élévateur, à moteur ou manuel, en mettant les fourches au-dessous de l'appareil du côté clairement indiqué par le symbole sur l'emballage en carton.

Par contre, il faut absolument éviter de :

- renverser le distributeur ;
- traîner le distributeur avec des cordes ou autres ;
- soulever le distributeur avec des attaches latérales ;
- soulever le distributeur avec des élingues ou des cordes ;
- secouer ou cahoter le distributeur et son emballage.

Le stockage doit se faire dans une ambiance sèche et avec des températures comprises entre 0 et 40°C.
Il est très important de ne pas superposer plusieurs appareils et de maintenir la position verticale indiquée par les flèches sur le carton d'emballage.

UTILISATION DES DISTRIBUTEURS DE PRODUITS HERMÉTIQUEMENT SCELLÉS

L'électronique de commande de l'appareil permet d'affecter un prix de vente différent à chaque sélection de manière individuelle. La programmation des différentes fonctions se produit à l'aide du pavé des touches de sélection et ne demande aucun autre équipement spécifique.
Tous les modèles sont pourvus de disques, dont la configuration peut être variée en ajoutant ou enlevant des séparateurs, ce qui permet d'adapter la machine aux dimensions des produits à distribuer en optimisant la capacité.

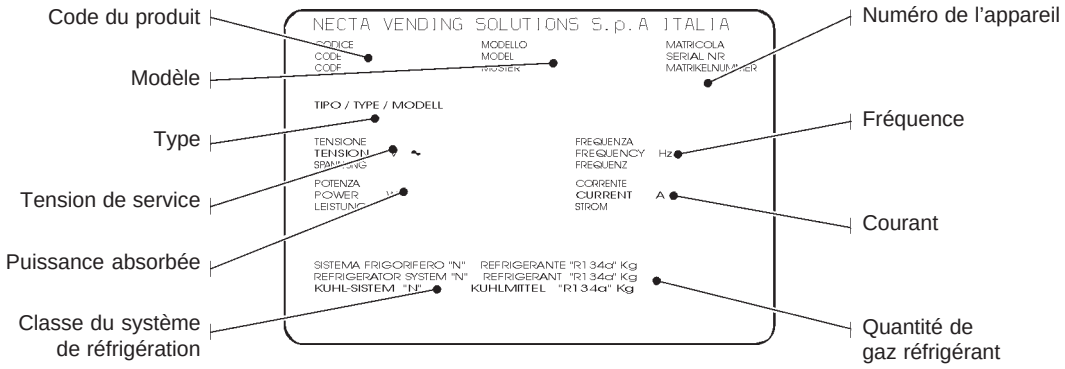

Il peut être destiné à la distribution d'aliments hermétiquement scellés et conservés dans un milieu réfrigéré.

Suivre strictement les indications du producteur ayant trait à la température de conservation et la date d'échéance de chaque produit.

Tout autre usage est considéré abusif et donc dangereux.

MISE EN PLACE DU DISTRIBUTEUR

Cet appareil ne s'installe pas à l'extérieur, mais en lieu sec, avec températures comprises entre 5° et 32°C. Ne jamais l'installer dans une pièce où on se sert de jets d'eau pour le nettoyage (par ex.: grandes cuisines, etc.).
Pour assurer le bon fonctionnement de l'appareil, il est nécessaire de monter l'entretoise anti-recirculation d'air sur la face arrière de l'appareil.
Visser les 2 dispositifs d'accrochage rapide fournis sur les pieds arrière et y appliquer les clips dans les gorges qui se trouvent sur l'aile.
Introduire les ailettes dans les fentes prévues à cet effet et puis accrocher les clips.

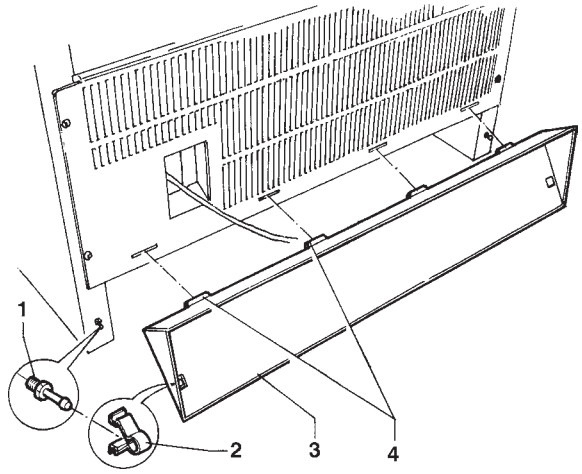

Fig. 1

1 - Accrochements rapides
2 - Clips
3 - Aile déflecteur-entretoise
4 - Languette

Veiller à ce que l'inclinaison de l'appareil ne dépasse pas les 2°. Si besoin, le mettre à niveau à l'aide des pieds réglables en dotation.
En tant qu'accessoire il est disponible un cache-pieds avant.

NOTICE D'INSTALLATION

L'installation et les opérations d'entretien qui suivent doivent être prises en charge uniquement par du personnel qualifié, formé professionellement au maniement de cet appareil, et conformément aux normes en vigueur.

L'appareil est vendu sans système de paiement, par conséquent, la responsabilité des dommages éventuels à l'appareil ou aux choses ou personnes étant le résultat d'une mauvaise installation du système de paiement retomberont uniquement sur la ou les personnes qui ont effectué l'installation.

Au moins une fois par an l'appareil sera soumis par du personnel qualifié à une contrôle scrupuleux en ce qui concerne son intégrité et la conformité aux normes des installations relatives.

NOTICE D'EMPLOI

L'observance des règles qui suivent aidera à mieux respecter l'environnement :

- pour le nettoyage del l'appareil n'utiliser que de produits biodégradables ;
- les emballages des produits utilisés pour le chargement et le nettoyage et de l'appareil doivent être mis au rebut de manière appropriée ;
- la mise hors circuit de l'éclairage de l'appareil pendant les moments d'inactivité permet un économie d'énérgie considérable ;
- ne pas exposer l'appareil à des sources de chaleur ;
- périodiquement contrôler l'étanchéité des joints de la porte pour limiter au maximum les déperditions de chaleur ;
- limiter autant que possible le temps d'ouverture de la porte pendant les opérations de rechargement afin d'éviter le réchauffement de la chambre frigorifique, ce qui comporterait une consommation élevée d'énergie.

NOTICE POUR LA DEMOLITION

Lorsque l'appareil est destiné à la démolition, il faudra obligatoirement s'en tenir aux lois en vigueur en matière de sauvegarde de l'environnement. En particulier :

- les matériaux ferreux, plastiques ou similaires doivent être mis au rebut en décharges autorisées ;
- la matière d'isolement et les gaz se trouvant dans l'unité réfrigérante (voir plaquette des caractéristiques) doivent être récupérés par des maisons spécialisées à l'aide d'équipement spécial.

CARACTERISTIQUES TECHNIQUES

Tension d'alimentation		230 V~	
Fréquence d'alimentation		50 Hz	
Puissance maxi absorbée		1300 W	
Lampe d'éclairage		2 x 36	W
DIMENSIONS			
Hauteur	(A)	1830	mm
Largeur	(B)	850	mm
Profondeur	(C)	895	mm
Encombrement	(D)	1650	mm
Poids (sans emball.)		359	Kg

Fig. 2

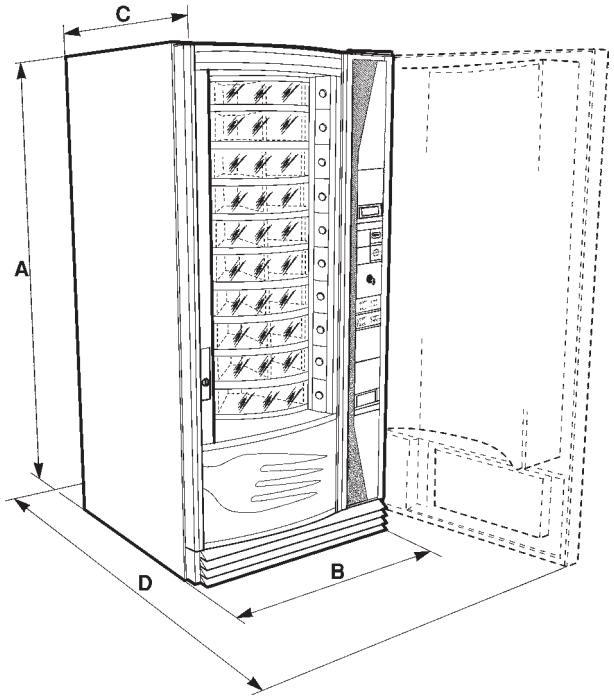

SYSTEME DE REFRIGERATION

Conditions de fonctionnement :

Temp. maxi : 32°C, humidité relative maxi : 75%

Compresseur de 18 cm^3

0,3 Kg de réfrigerant R134A

Evaporateur ventilé

Dégivrage cyclique programmable

SYSTEME DE PAIEMENT

L'appareil est fourni déjà préparé électriquement pour recevoir les systèmes avec protocole Exécutive, BDV, MDB ainsi que le montage de validateurs à 24 Vdc.
En plus du logement pour le monnayeur, il est prévu un espace pour le montage (sur demande) des systèmes de paiement les plus communs.

PRIX DE VENTE

Pour chaque sélection on peut introduire un prix de vente différent sur quatre plages horaires programmables pour chaque jour de la semaine ;
la configuration standard prévoit un prix de vente égal pour toutes les sélections, sans utiliser des plages horaires.

CAISSE A MONNAIE

Couvercle et serrure sont disponibles en tant qu'accessoires.

CONSOMMATION D'ENERGIE ELECTRIQUE

La consommation d'énergie électrique de l'appareil dépend de plusieurs facteurs, tels que la température et l'aération du local où l'appareil est installé, la température de chargement des produits et la température interne des chambres frigorifiques.
En conditions moyennes, c'est-à-dire :

- température ambiante :	20°	C
- température de chambre :	3°	C
- température de produits chargés (appareil complètement vide)	5°	C

on a mesuré les consommations d'énergie suivantes :

- réalisation de la température de service	12.460 Wh
- consommation pour chaque heure de stand-by	505 Wh

La consommation d'énergie calculée d'après les données moyennes susmentionnées doit se considérer seulement à titre indicatif.

CARACTERISTIQUES MACHINE

L'appareil est conçu pour la distribution de produits très différents entre eux et donc tous les disques sont modulaires et peuvent être configurés en plusieurs combinaisons pour satisfaire n'importe quelle exigence.

- Chaque disque peut être divisé en 6, 12, 18, 24 ou 36 secteurs.
- Le contrôle se produit par microprocesseur.
- On peut monter soit des monnayeurs soit des systèmes de paiement électroniques avec interface pour les protocoles de communication les plus répandus (Exécutive, BDV, MDB) ou bien, alternativement, on peut employer des validateurs parallèles.
- Affichage LCD, pour les messages à l'usager et pour les fonctions de programmation.
- Affichage LCD sur chaque disque pour afficher le prix de vente.
- Groupe de réfrigération avec contrôle électronique de la température.

© by NECTA VENDING SOLUTIONS SpA

Chapitre 1
CHARGEMENT ET NETTOYAGE

SYSTEMES DE VENTE

- **Shopper** : en actionnant le bouton de rotation, le produit choisi est porté en position de vente (à la droite dans le compartiment de prélèvement).
- **First in/First out** : selon l'ordre de remplissage (First in), la marchandise se trouve dans la position de vente (First out).
  La disponibilité des produits est contrôlée en comptant le nombre de sélections effectuées par rapport au nombre de compartiments.

De toute façon, une combinaison des deux systèmes est possible dans n'importe quel ordre.
En plus, avec un type de monnayeur approprié, on peut régler les options suivantes :

- **Vente simple :** la monnaie restante est rendue automatiquement à la fin de l'achat.
- **Vente multiple :** Après l'achat, la monnaie restante peut être utilisée pour un nouveau achat ou bien rendue après que la touche de restitution a été appuyée.
- **Avec obligation d'achat :** il faut qu'au moins un achat soit effectué avant que le crédit restant puisse être rendu.
- **Sans obligation d'achat :** l'argent introduit peut être réclamé entièrement en appuyant sur la touche de restitution.

CYCLE DE DISTRIBUTION

En gardant pressé le bouton de rotation, les disques programmés pour sélection libre (Shopper) commencent à tourner. En relâchant le bouton la rotation des disques termine, et le produit choisi est placé en position de vente (à droite dans le compartiment de prélèvement).
Les disques programmés en tant que First in/First out ou vides ne tournent pas.
Chaque disque a son propre bouton de sélection ; s'il y a un crédit suffisant, en appuyant sur le bouton correspondant au disque choisi, le portillon s'ouvre automatiquement pour permettre de retirer le produit.
Après un intervalle programmable (10 seconde par défaut) le portillon se ferme et le secteur vide se place à droite.
Pendant la fermeture, il est quand même possible d'ouvrir le portillon de nouveau, dans les 10 secondes suivantes, en appuyant sur n'importe quel bouton

N.B.

Si la fermeture du portillon est de quelque manière gênée, trois différents essais de fermeture consécutifs seront effectués avant que l'appareil soit mis hors service.
Pendant les 10 minutes suivants il se produiront des essais de fermeture tous les minutes, après quoi l'appareil se bloque.
L'essai de fermeture est signalisé soit par une indication sonore soit sur l'affichage.

L'appareil est apte à distribuer des aliments hermétiquement scellés et conservés dans un milieu réfrigéré.

NOTICE DE CHARGEMENT

Avant de récharger la machine il faudra **contrôler** que la **date d'échéance** des produits pouvant encore se trouver à l'intérieur de l'appareil n'ait pas été dépassée**.**

Les opérations de chargement doivent être effectuées avec des températures de 2° à 32°C.

COMMANDES ET INFORMATIONS

Les commandes et les notices pour l'utilisateur se trouvent sur le côté externe de la porte.
L'affichage indique le crédit et tous les messages ayant trait au fonctionnement machine.
Le bouton permet de faire tourner les disques programmés pour la distribution sur "Shopper".

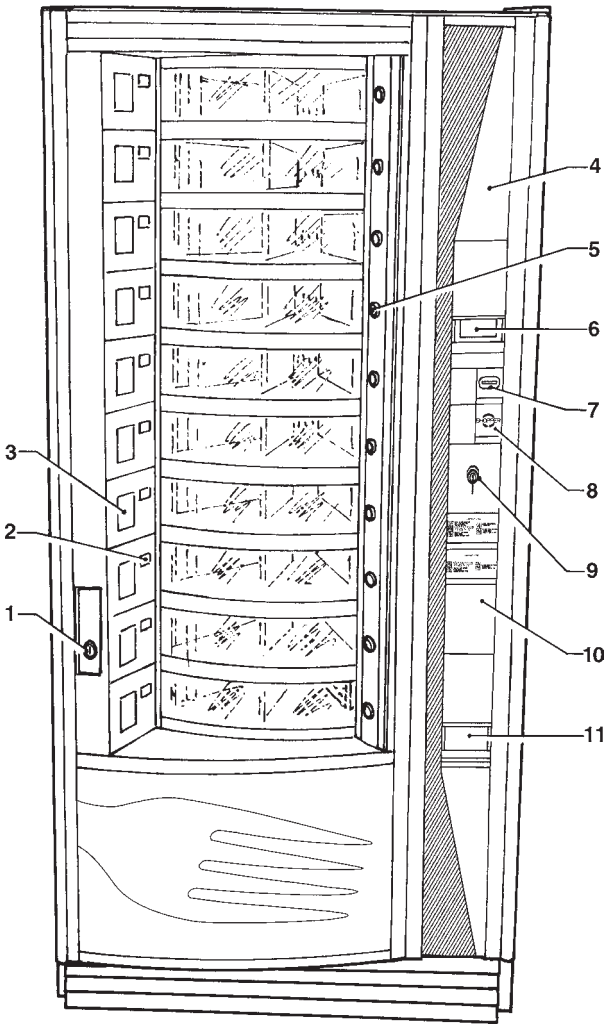

Fig. 3

1	Serrure de cellule
2	Affichages d'indication de prix
3	Étiquettes de produits
4	Espace pour montage d'un système de paiement
5	Boutons de sélection
6	Affichage LCD
7	Introduction – récupération de monnaies
8	Bouton de rotation des disques
9	Serrure de porte avec système de paiement
10	Espaces pour communications à l'usager
11	Récupération de monnaies

© by NECTA VENDING SOLUTIONS SpA

PIECES INTERNES

L'unité de réfrigération placée dans la partie basse de l'appareil, pourvoit à garder les produits à une température correcte.
Le dégivrage de l'évaporateur se produit automatiquement toutes les 6 heures, en inversant l'écoulement du gaz. Le temps est de toute façon programmable de 1 à 99 heures.
La carte C.P.U. (central process unit), à la quelle on peut accéder du compartiment des systèmes de paiement et la carte de puissance située sur la porte, contrôlent les différentes fonctions du distributeur.
Le tableau électrique, placé dans la partie basse du meuble, contient les fusibles de protection et l'interrupteur général.

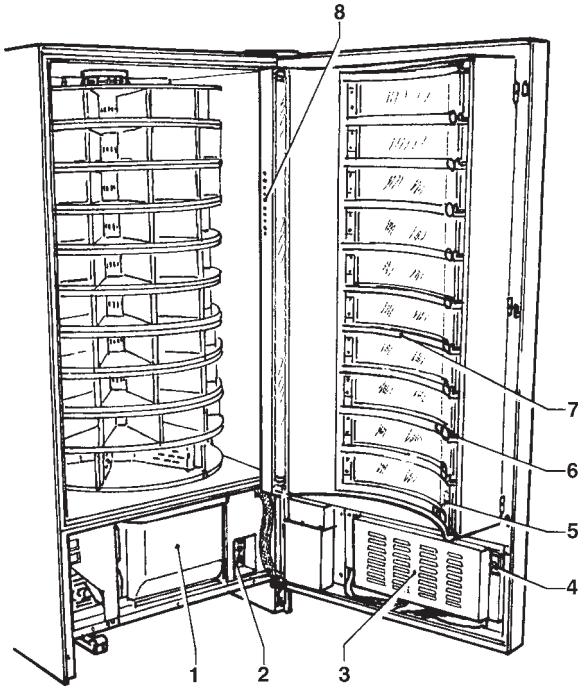

Fig. 4

1 Unité de réfrigération
2 Tableau électrique
3 Platine des actionnements
4 Interrupteur de chargement
5 Moteurs de portillons
6 Micro d'ouverture portillons
7 Blocs de glissement portillons
8 Pavé de touches de chargement

INTERRUPTEUR DE CHARGEMENT

Sur le côté droit bas de la porte il est monté le micro-rupteur de chargement.
Lorsque la porte est ouverte, le pavé de touches pour la rotation des disques est activé pour consentir le chargement.
Sur l'affichage il apparaît le message suivant "Chargement à porte ouverte", et la vente est désactivée.

INTERRUPTEUR DE PROGRAMMATION

En ouvrant le portillon du compartiment des systèmes de paiement on actionne l'interrupteur de programmation.
Sur l'affichage il apparaît le message "Chargement", et les boutons de sélection prennent les fonctions de programmation.
Cela permet d'effectuer les opérations de programmation et/ou de chargement avec la porte de la cellule réfrigérée fermée.
Le cycle de vente est désactivé.

IMPORTANT!!

Les interrupteurs de programmation et de chargement NE coupent PAS la tension vers l'appareil.

Pour mettre l'appareil hors fonction il faut actionner l'interrupteur général et enlever la fiche.

Toutes les opérations qui demandent que l'appareil soit sous tension et que la porte soit ouverte, doivent être effectuées par du personnel qualifié et informé sur les risques que cette condition comporte.

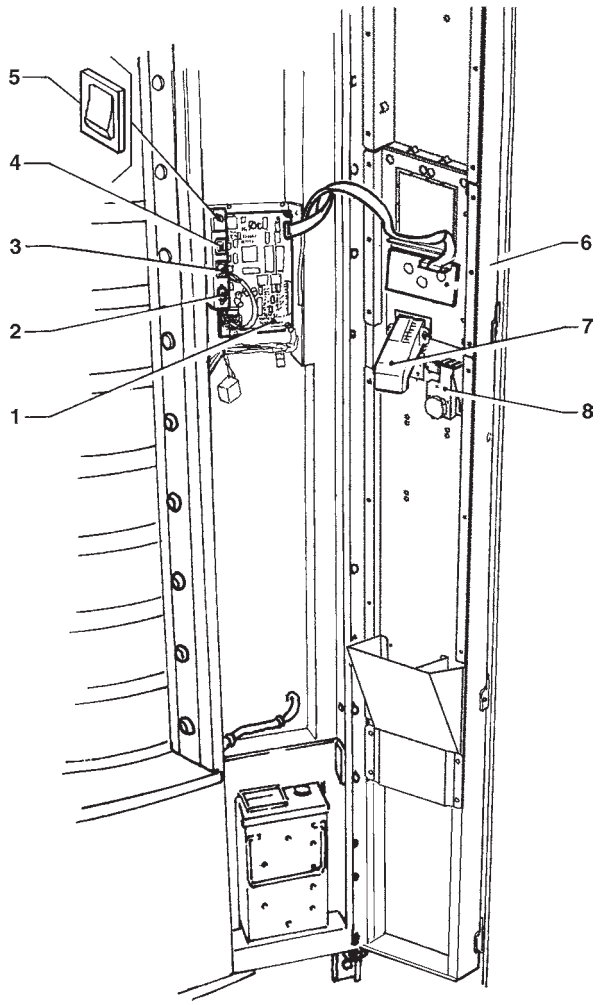

Fig. 5

1 Carte de CPU
2 Porte sériel RS 232
3 Bouton d'entrée en programmation
4 Bouton de mise à zéro des pannes
5 Interrupteur de programmation
6 Affichage LCD
7 Goulotte a monnaies
8 Levier de récupération monnaies

HYGIENE ET NETTOYAGE

En relation avec les normes sanitaires et de sécurité en vigueur, l'opérateur d'un distributeur automatique est responsable de l'hygiène ainsi que de l'entretien machine.
Il est de règle d'utiliser les produits d'assainissement (détergents au chlore ou similaires) aussi pour le nettoyage des surfaces n'étant pas directement en contact avec les aliments. Certains pièces de l'appareil peuvent être endommagées par l'usage de détergents non appropriés.

Il faut éviter d'utiliser des chiffons mouillés avec des liquides pour le nettoyage des moteurs, des lampes d'éclairage, du pavé des touches de chargement et de la couverture avant du tableau électrique (voir fig. 4).

Le fabriquant décline toute responsabilité en cas de dommages causés par la non observance de ce qu'on vient de mentionner ci-dessus ou lors de l'utilisation d'agents chimiques inadéquats ou toxiques.

Défense absolue d'utiliser des jets d'eau!

Toujours débrancher l'appareil du réseau électrique avant d'effectuer toute sorte de nettoyage.

Au moins une fois par an, l'intégrité de l'appareil ainsi que la correspondance aux normes de ses équipements devront être contrôlées par du personnel qualifié.

CHARGEMENT DE PRODUITS

Important!!!

Les produits doivent être hermétiquement scellés.

Avant que les produits réfrigérés puissent être introduits, à la première mise en route il faut allumer l'appareil et attendre la réalisation de la température de service (pull down jusqu'à 3 heures).

Avant d'effectuer le chargement il faut contrôler que la température interne de l'appareil soit au-dessous de 5°C.

Avant d'effectuer la recharge il faut **s'assurer** que la **date d'échéance** des produits pouvant encore se trouver à l'intérieur de l'appareil n'ait pas été dépassée.
Le système de contrôle de l'appareil consent de mémoriser les jours de permanence dans un compartiment ; et après l'échéance de cette période ce compartiment est considéré vide et donc le produit ne peut plus être vendu.
Le clavier de chargement é activé lorsqu'on ouvre la porte.
En appuyant sur un des boutons de chargement, le disque correspondant commence à tourner en montrant les différents compartiments.

Le disque est considéré complètement chargé et le comptage des jours d'échéance correspondant aux secteurs de ce disque repartira de zéro.

Il faut prêter beaucoup d'attention au mode de vente réglé pour le disque qu'on est en train de remplir ; si le réglage prévoit le choix libre (Shopper) on pourra laisser des compartiments vides, mais si le réglage est sur le mode FIFO il faudra charger tous les compartiments en séquence.

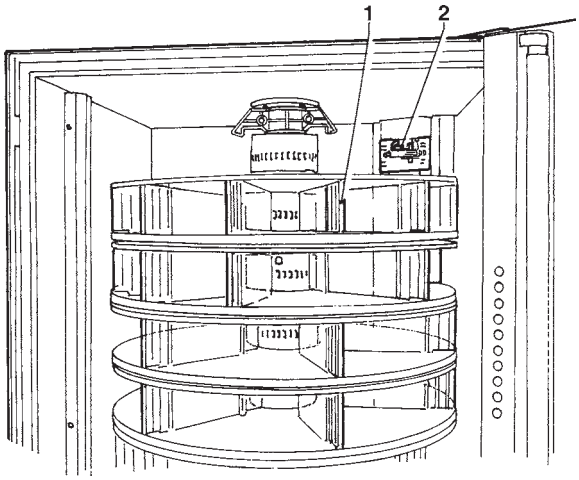

Fig. 6

1 Séparateurs
2 Levier de comptage des séparateurs

Pour le chargement, suivre les indications qui se trouvent à l'intérieur de la porte, en prenant un soin particulier à ce que :

- les produits soient chargés **en évitant** d'introduire des produits avec une température qui dépasse les **5°C pour les aliments réfrigérés**, et que les espaces soient remplis ;
- le fond du produit prend appui sur le fond du compartiment avec son étiquette tournée vers la vitrine, de sorte qu'on la puisse lire ;
- l'emballage du produit ne soit pas en contact du levier de comptage des séparateurs.

CHARGEMENT A PORTE FERME

Si les produits à charger ne sont pas beaucoup, il peut convenir de les introduire dans l'appareil par les portillons de vente sans ouvrir la porte pour éviter le réchauffage des produits pouvant encore se trouver à l'intérieur.
En ouvrant le portillon du compartiment des systèmes de paiement, l'appareil se prépare pour la recharge manuelle en affichant le nombre des compartiments vides o avec produits échus pour chaque disque sur le display des prix.
En appuyant sur le bouton de sélection le premier compartiment vide/échu est présenté et le portillon s'ouvre pour permettre l'introduction du produit.
En appuyant de nouveau sur le bouton de sélection le compartiment suivant est présenté pour la recharge ou bien le portillon est fermé au cas où le disque serait plein.
Les opérations de recharge d'un disque, peuvent être interrompues en appuyant sur le bouton d'une autre sélection.

Les opérations de chargement doivent être effectuées, en tout cas, le plus rapidement possible pour éviter que la température des produits réfrigérés dépasse la température de sécurité.

BRUIT

Le niveau de pression acoustique continue, équivalente et pondérée est inférieur à 70 dB.

ENTRETIEN ORDINAIRIE

Avant d'effectuer toute opération de nettoyage ou d'entretien, s'assurer que l'appareil soit bien débranché du réseau d'alimentation électrique.

Ne jamais laver l'appareil avec de jets d'eau!

NETTOYAGE PERIODIQUE

Nettoyer les parties métalliques avec de l'eau tiède et un détergent neutre puis rincer abondamment et bien sécher.

Eviter absolument l'emploi de produits détergents contenant des substances abrasives ou corrosives ainsi que de coupeaux, paille de fer, brosses ou grattoirs en acier ordinaire pour le nettoyage des parties métalliques.

Débrancher l'appareil en cas de panne ou de mauvais fonctionnement. Pour d'éventuelles réparations ne s'adresser qu'à un centre de service technique autorisé par le constructeur en exigeant l'utilisation de pièces d'origine.

MISE HORS SERVICE DE L'APPAREIL

Pendant de longues périodes d'incativité, observer les règles suivantes :

- débrancher l'appareil ;
- enlever les produits des disques et nettoyer l'intérieur de l'appareil ainsi que ses accessoires ;
- passer énergiquement un chiffon imbibé d'huile de vaseline sur toutes les parties métalliques de manière à les recouvrir d'un voile protecteur.

Chapitre 2
INSTALLATION

L'installation, tout comme les opérations d'entretien successives, doit être effectuée lorsque **l'appareil est sous tension** et, par conséquent, par un personnel qualifié, formé à l'utilisation de l'appareil et informé des risques spécifiques que cette condition comporte.

L'appareil n'est pas adapté pour être installé en plein air ; l'installation doit avoir lieu dans des lieux secs, avec des températures comprises entre 5° et 32° C.

Il ne peut être installé dans des endroits où les opérations de nettoyage sont effectuées au moyen de jets d'eau (par ex. : les grandes cuisines, etc.).

L'appareil doit être positionné de façon à ce que l'inclinaison maximum ne dépasse pas 2°.

DEBALLAGE DU DISTRIBUTEUR

Après déballage, vérifier que l'appareil soit intact.
Au cas où l'appareil serait endommagé, il faudra signaler ce fait au transporteur immédiatement, en évitant d'utiliser l'appareil.

Ne pas laisser les éléments de l'emballage (sachets plastique, polystyrène, clous, etc...) à la portée des enfants : ils peuvent être dangereux.

Les éléments d'emballage devront être mis au rebut en dépôts autorisés en chargeant une maison spécialisée de la récuperation de ceux qu'on peut recycler.

BRANCHEMENT ELECTRIQUE

L'appareil est prédisposé pour fonctionner avec une tension monophasée de 230 V~ et il est protégé par des fusibles de 15 A.
Pour le brancher, s'assurer que les données de la plaque correspondent à celles du réseau, notamment :

- que la valeur de la tension d'alimentation soit comprise dans les limites préconisées pour les points de branchement ;
- que l'interrupteur général soit accessible, et que ses caractéristiques lui permettent de supporter la charge maximale demandée tout en assurant le débranchement omnipolaire du réseau avec un écartement minimum de 3 mm entre les contacts.

L'interrupteur, la prise de courant et la fiche correspondante doivent être placés en position aisément accessible.

La sécurité électrique de l'appareil n'est assurée que s'il est correctement mis à la terre, comme le prévoient les normes de sécurité en vigueur.

Il faut que cette condition de sécurité soit absolument assurée ; en cas de doutes, faire contrôler l'installation par du personnel qualifié.

Le câble d'alimentation est pourvu de fiche non-séparable. Le remplacement éventuel du câble doit être effectué uniquement par du personnel formé en utilisant des câbles du type HO5 RN - F ou HO5 V V-F ou bien H07 RN-F avec une section de 3x1-1,5 mm^2.

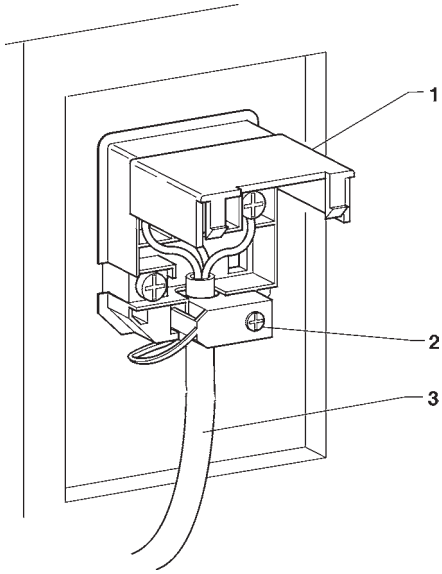

Fig. 7

1 - Couvercle levable
2 - Serre-câble
3 - Câble de branchement au réseau

Il est défendu d'employer des adaptateurs, des prises multiples et/ou des rallonges.

LE FABRICANT DECLINE TOUTE RESPONSABILITE EN CAS DE DOMMAGES DUS AU NON-RESPECT DES INSTRUCTIONS QUI PRECEDENT.

MONTAGE DU SYSTEME DE PAIEMENT

L'appareil est vendu sans système de paiement, par conséquent, la responsabilité d'éventuels dommages à l'appareil ou aux choses ou personnes étant le résultat d'une mauvaise installation du système de paiement retomberont uniquement sur la ou les personnes qui ont effectué l'installation.

- Monter le système de paiement choisi selon les instructions et s'assurer que la programmation des paramètres relatifs soit correcte.
- régler l'équerre du levier d'ouverture du sélecteur de façon à consentir l'ouverture complète du sélecteur ;
- régler la goulotte de renvoi de monnaies par rapport au type de monnayeur monté.

MODES DE FONCTIONNEMENT

Les distributeurs de la gamme ont quatre niveaux de fonctionnement différents, et notamment :

- fonctionnement normal
- chargement
- menu chargeur
- menu technicien

Selon le mode de fonctionnement choisi, les fonctions de l'affichage et des touches changent ainsi qu'il est décrit dans les paragraphes suivants.

INTERFACE OPERATEUR

Le dialogue entre système et opérateur se produit à l'aide des organes suivants :

- Bouton permettant la rotation des disques configurés en mode "Shopper" ou, à porte ouverte, de tous les disques.
- Affichage à cristaux liquides (LCD) 4 lignes par 20 caractères.
- les premiers quatre boutons de sélection qui, en mode entretien et programmation, prennent les fonctions suivantes (voir fig. 8) :

Touches Défilement "↑" et "↓" :

permettent de passer à l'option de menu précédente ou suivante.

Touche Confirmation "↳" :

permet de passer d'un menu à un sous-menu ou de confirmer la donnée affichée.

Touche Sortie "←" :

permet de retourner d'un sous-menu au menu de niveau supérieur, ou de ne pas confirmer la donnée affichée.

Touche Program. "" :

(voir fig. 5) permet de retourner d'un sous-menu qui demande l'emploi des touches de sélection, au menu de niveau supérieur.

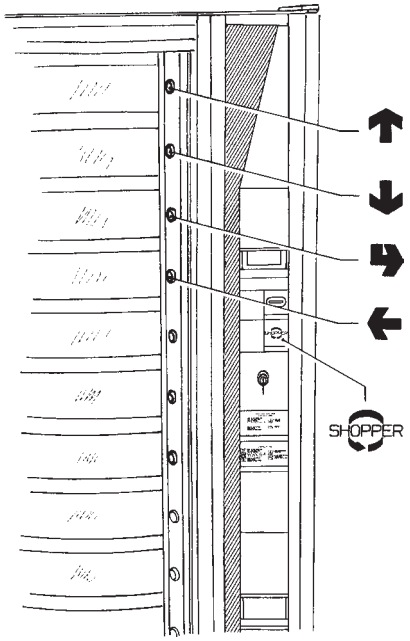

Fig. 8

FONCTIONNEMENT NORMAL

L'appareil se met en route en mode de fonctionnement normal si l'alimentation électrique du réseau est en circuit et la porte (voir interrupteur de programmation) est fermée. La lampe d'éclairage s'allume et les messages ayant trait à la gestion de la vente des produits, les informations telles que température et horaire ou les messages de panne éventuelles sont affichés.
En appuyant sur le bouton les disques configurés pour la sélection libre (Shopper) commencent à tourner jusqu'à ce que le bouton et relâché.
Lorsque le crédit disponible é suffisant, en appuyant sur un bouton de sélection, le portillon correspondant s'ouvre automatiquement, suite à l'actionnement du moteur, jusqu'au bloc d'arrêt du portillon.

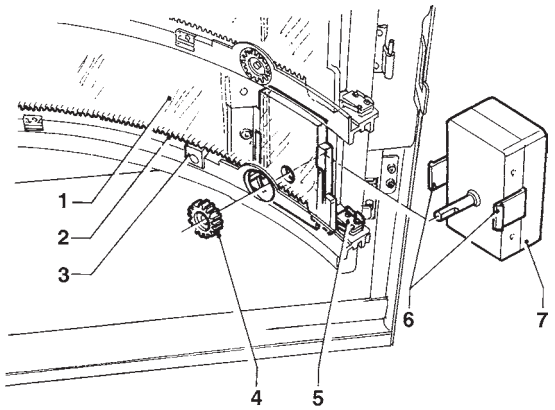

Fig. 9

1 - Portillon du produit
2 - Crémaillère
3 - Bloc d'arrêt du portillon
4 - Pignon
5 - Micro-interrupteur de portillon
6 - Ailettes de fixation moteur
7 - Moteur de portillon

Le système de contrôle reconnaît que l'absorption électrique du moteur est augmentée et l'arrête pour un temps programmable (10 secondes par défaut).
Après que cet intervalle est passé, le moteur se remet en marche pour fermer le portillon.
Pendant la fermeture on peut encore ouvrir le portillon en appuyant sur un bouton de sélection :
Si la fermeture est de quelque manière empêchée, avant de mettre l'appareil hors service trois essais consécutifs de fermeture seront faits.
Pendant les 10 minutes qui suivent, les essais de fermeture sont répétés toutes les 60 secondes.
L'essai de fermeture est signalé soit par un son soir sur le display.

Chaque disque est contrôlé par un dispositif qui, outre que permettre ou empêcher sa rotation par un électro-aimant, compte les secteurs dont les produits ont été déjà vendus de sorte à localiser les disques vides.

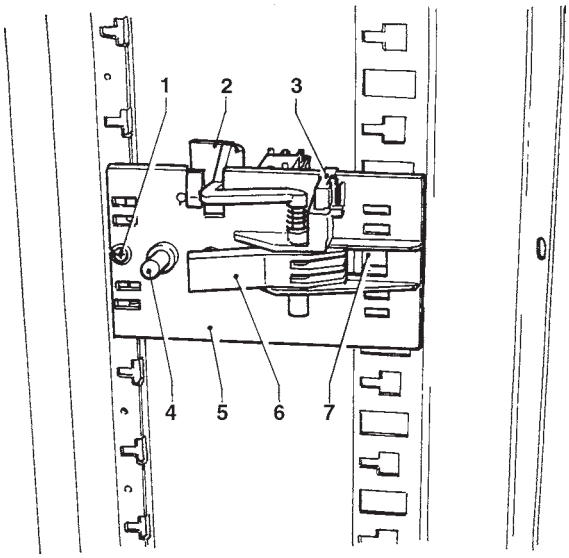

Fig. 10

1 - Vis de fixation
2 - Levier de comptage séparateurs
3 - Capteur d'aimant d'origine
4 - Axe d'électro-aimant d'arrêt
5 - Dispositif de contrôle de disque
6 - Levier anti-rotation
7 - Crochet rapide de fixation

Le comptage se produit à l'aide d'un levier, actionné lors du passage des séparateurs.
Un capteur relève le passage d'un aimant, placé dans le bord de chaque disque, qui en décèle le point d'origine.

CHARGEMENT

A porte ouverte

L'interrupteur prévu à cet effet (voir fig. 4) signale au système de contrôle que la porta est ouverte.
Le pavé de touche est activé et la vente des produits est désactivée.
En appuyant sur un bouton de chargement le disque correspondant tourne, pour permettre le remplissage, jusqu'à ce que le bouton est abandonné.
Une fois qu'un disque est actionné, celui-ci est considéré complètement chargé, et le comptage des jours d'échéance relatif à ce disque est mis à zéro.

A porte fermée

Pour éviter l'échauffement de la cellule, on peut charter les produits par les portillons du produit.
L'appareil se prépare pour le chargement à porte fermée (déblocage d'un seul portillon) en ouvrant la porte du compartiment des systèmes de paiement ; sur les display des prix de chaque disque il apparaît le nombre des secteur vides.
En appuyant sur le bouton de sélection le premier compartiment vide/échu est présenté et le portillon s'ouvre pour permettre l'introduction du produit.
En appuyant de nouveau sur le bouton de sélection le compartiment suivant est présenté pour la recharge ou bien le portillon est fermé au cas où le disque serait plein
Les opérations de recharge d'un disque, peuvent être interrompues en appuyant sur le bouton d'une autre sélection.

AUTO-CONFIGURATION

Si l'appareil est séparé du réseau d'alimentation électrique en débranchant le câble ou en utilisant l'interrupteur général (voir fig. 20), il effectuera un cycle d'auto-configuration lors de la mise en marche successive.
Les disques devront tourner pendant au moins un tour et, pour chaque disque, le nombre de compartiments relevés ainsi que la position de l'aimant du point d'origine seront mémorisés.

MENU DU CHARGEUR

L'appareil se place en modalité "menu chargeur" lorsque la porte du compartiment des systèmes de paiement est ouverte et le poussoir de programmation est pressé (voir fig. 5).
Avec les touches "↑" et "↓" on fait défiler les options du menu qui consent :

"Statistiques"	Saisie de données
"Prix"	Modification du prix d'une sélection
"Contrôle tubes"	Remplissage et vidange manuelle des tubes de restitution monnaies
"Réglage air"	Mouvement de la colonne et des disques pour aligner les régulateurs du flux d'air
"Antitampering"	Vérifie si les compartiments vendus contiennent des objets
"Test"	Exécution des disques Exécution des portes Ventes d'essai pour chaque disque

STATISTIQUES

Les données sur le fonctionnement de l'appareil sont mémorisées soit à l'aide de compteurs généraux soit de compteurs relatifs pouvant être mis à zéro sans aucune perte des données totaux.

IMPRESSION

En connectant une imprimante série RS-232 ayant un débit de 9600 Bauds, 8 bits d'information, aucune parité, 1 bit d'arrêt à la porte série placée sur la platine bouton-poussoirs, il est possible d'imprimer toutes les statistiques, et notamment :

Totaux

1 - compteur de sélection individuelle

2 - compteur par plages

3 - compteur de pannes

4 - données monnayeur

Relatifs

1 - compteur de sélection individuelle

2 - compteur par plages

3 - compteur de pannes

4 - données monnayeur

L'impression indique aussi le code de machine, la date et la version du logiciel.

La connexion imprimante se fait de la manière qui suit :

- Appuyer sur la touche "↵", la requête de "Confirmation?" est affichée ;
- Avant de confirmer raccorder l'imprimante ;
- En appuyant sur la touche de confirmation "↵" on déclenche l'impression.

AFFICHAGE

Une pression sur la touche confirmation "↵" permet d'afficher en séquence les données décrites dans le paragraphe impression des statistiques.

MISE À ZÉRO

Les statistiques peuvent être mises à zéro pour les compteurs correspondants en mode global (tous les types de données) ou en mode sélectif pour :

- sélections
- pannes
- données monnayeurs

En appuyant sur la touche de confirmation "↵" il sera affiché la requête "Confirmation?", qui clignote.
En appuyant sur la touche de confirmation "↵" pendant quelques secondes il sera affiché le message "en exécution" et les statistiques sont mises à zéro.

PRIX SELECTIONS

Cette fonction donne la possibilité de modifier le prix de vente pour tous les compartiments d'un disque, limitativement à la tranche horaire 0 et pour tous les jours de la semaine.

CONTROL DE TUBES DE RESTITUTION

Une fois que la fonction "Contrôle tubes" est ouverte on peut charger ou vidanger manuellement les tubes de restitution.
Après confirmation du chargement, il sera affiché "Crédit : ——" ce qui correspond à la valeur de l'argent disponible dans les tubes pour la restitution ; en introduisant dans le sélecteur la monnaie choisie, la valeur affichée du crédit présent dans le tubes, disponible pour la restitution, est augmentée.
Après confirmation de la vidange des tubes, on peut établir lequel des tubes doit être vidé. A chaque pression de la touche de confirmation "↵", une monnaie et rendue par le tube actif.

REGLAGE DE L'ECOULEMENT D'AIR

L'écoulement d'air froid en entrée de la colonne centrale, peut être modifié sur chaque disque en agissant sur la vis de réglage prévue à cet effet. Pour actionner la vis il faut d'abord aligner le vis avec les trous qui se trouvent sur chaque disque.
Avec cette fonction on peut tourner la colonne entière, en appuyant sur un bouton de chargement, jusqu'à ce que les vis de réglage se trouvent face à l'opérateur.
En plus, on peut débloquer un disque individuellement pour le tourner manuellement jusqu'à ce que le trou se trouve aligné avec la vis de réglage.

VÉRIFICATION ANTITAMPERING

Cette fonction permet d'aligner sur la position de vente les compartiments reconnus comme étant vides par le logiciel de contrôle de l'appareil afin de contrôler visuellement qu'aucun produit n'y est resté accidentellement.

TEST

ESSAIS DES DISQUES

Avec cette fonction on peut contrôler le fonctionnement correct de la rotation des disques en appuyant sur les boutons de sélection.
Avec ces fonctions, l'actionnement des boutons de chargement **ne varie pas l'état** d'un disque et/ou d'un compartiment (plein/vide/échu).

ESSAI DES PORTILLONS

Avec cette fonction on peut contrôler le fonctionnement correct des portillons en appuyant sur les boutons de sélection sans actionner la rotation des disques.
Avec ces fonctions, l'actionnement des boutons de chargement **ne varie pas l'état** d'un disque et/ou d'un compartiment (plein/vide/échu).

SELECTIONS COMPLETES

On peut simuler la distribution normale de produits sans introduire le montant relatif.
Avec cette fonction, la pression du bouton de sélection **change l'état** d'un disque et/ou d'un compartiment (plein/vide/échu).

PRÉ-ALARMES GSM

Le logiciel de contrôle est en mesure d'envoyer, via modem GSM, une signalisation de "en épuisement", lorsqu'il manque un certain nombre (programmable) d'éléments ou de grammes de poudre d'un produit donné. Avec cette fonction, les compteurs qui gèrent les pré-alarmes sont remis à zéro.

TRANSFERT EVADTS

Si l'on active cette fonction, l'appareil se place en attente de la connexion avec un dispositif pour la saisie des statistiques EVADTS.

MENU DU TECHNICIEN

Avec les déroulements de programmation qu'on vient de décrire dans cette section on peut poser toutes les variables ayant trait à la configuration de l'appareil.
L'appareil se met en mode "menu technicien" lorsqu'on donne la tension avec portillon des systèmes de paiement ouvert et après qu'on a appuyé deux fois le bouton de programmation.

N.B. En appuyant de nouveau le bouton du menu programmation, on retourne au mode "chargement".

Les touches "↑" et "↓" déroulent les entrées du "menu technicien" qui permet :

Pannes	Lecture présentes	
	Lecture pannes disques/portillons	
	Effacement	
	Éclairage	Néon On/Off
		avec hors service
Prog. Paramètres	Cash	Prix
		Monnayeurs
		Point décimal
		Bonus
	Disques/Portillons	Param. disque
		Param. portillon
	Param. froid	Températures
		Dégivrage
		Réglage air
		Groupe réfrigér.
	Afficheur	Langue
		Mess. utilisateur
		Mess. promot.
		Chaînes person.
		Euro
		Affich. compt.
	Divers	Password (Mot de passe)
		Energy saving
		Niv. programm.
Statistiques	Impression	partielles
		totales
	Impr. relatives	partielles
		totales
	Affichage	Sélections
		Plages horaires
		Pannes
		Monnayeurs
	Affich. relatives	Sélections
		Plages horaires
		Pannes
		Monnayeurs
	Effacement	partielles
		totales
	Effac. relatives	partielles
		totales
Test	Disque	
	Portillon	
	Sélection complète	
Divers	Identité D.A.	Date installat.
		Code D.A.
		Code Exploitant
	Initialisation	
	GSM	Code Pin
		Pré-alarmes
	EVADTS	Code pass
		Code security
		Connexion

AFFICHAGE DE PANNES

LECTURE

Lorsque le display affiche la fonction "Pannes" après actionnement de la touche de confirmation "↵" toutes les pannes présentes seront affichées. Si aucune panne n'est décelée, l'actionnement de la touche "↵" comportera l'affichage du message "Fin pannes".
Les pannes contrôlées sont les suivantes :

Compresseur

L'appareil se bloque si le compresseur fonction pendant plus de douze heures sans arrêt.

Monnayeur

La machine se bloque si elle reçoit une impulsion supérieure à 2 sec. sur une ligne du validateur, ou alors que la communication avec le monnayeur sériel ne se produit pendant plus de 30 (protocole Executive) ou 75 secondes (protocole BDV).

Données de RAM

Une ou plusieurs zones de la mémoire RAM contentent des données altérées ayant étées corrigées avec les valeurs par défaut.
L'appareil continue à fonctionner, mais il est préférable de prévoir une ré-initialisation aussitôt que possible.

Sonde

L'appareil se bloque après 5 minutes lors d'une interruption de la sonde de température interne ; l'affichage indique alors une température de -11°C.
L'appareil se bloque après 1 heure s'il est détecté un court circuit de la sonde ; dans ce cas l'affichage signale une température de +41° C.

Carte de contrôle machine

Aucun dialogue ne se produit entre platine de C.P.U. et carte de contrôle machine.

Sonde de température de gaz

Le message est affiché lorsqu'il est détecté un court-circuit sur la sonde de contrôle de température dans l'évaporateur du gaz chaud.

AFFICHAGE DISQUES/PORTILLONS

Panne du portillon

Si l'absorption électrique du moteur est absente ou supérieure au seuil prévu, on coupe la tension au moteur et la sélection est désactivée.

Portillon ouvert

Si le micro-interrupteur ne retourne pas en position normale après les 3 essais de 10 secondes à partir de l'ouverture du portillon, le distributeur est mis hors service. Il seront de toute façon effectués 10 essais de fermeture davantage avec un intervalle de 60 secondes.

Panne du disque

Si après une rotation complète d'un disque, l'aimant du point d'"origine" n'est pas reconnu, ou bien si un micro-interrupteur ne décèle pas le passage du séparateur après une vente, la sélection est désactivée.

MISE A ZERO

Après confirmation de cette fonction, toutes les pannes présentes sont mises à zéro.

ECLAIRAGE EXTERNE

On peut définir si les lampes d'éclairage des panneaux doivent être allumées ou non lorsque l'appareil est hors service ou que la plage "Energy saving" est activée.

PROGRAMMATION DES PARAMÈTRES

CASH

Ce groupe de fonctions permet de gérer tous les paramètres relatifs aux systèmes de paiement et aux prix de vente.

PRIX DES SELECTIONS

Pour chaque sélection, et pour chaque jour de la semaine, on peut programmer quatre prix différents qui seront actifs selon la plage horaire, si habilitée. Les prix peuvent être programmés, pour chacune des 4 plages horaires (de 0 à 65.535), soit en mode global (même prix pour toutes les sélections) soit par sélection simple. Par conséquent, si on doit vendre la pluspart des produits au même prix, il conviendra donc de programmer le prix en mode global et de changer le prix des sélections ayant un prix de vente différent.

PLAGES HORAIRES

Il sont prévues quatre plages horaires programmables pour la vente des produits aux prix différents.
Les plages horaires sont programmables par heures (de 00 à 23) et par minutes (de 00 à 59) de départ et de fin.
Si les horaires de début et fin de plage sont posés à 00.00 la plage horaire est désactivée.
L'horaire de référence est donné par une horloge interne programmable par:
jour/mois/année/jour de semaine 1-7
et puis par
heures/minutes/secondes.

MONNAYEURS

On peut choisir lequel des protocoles prévus pour le système de paiement doit être habilité et puis en contrôler les fonctions.
Les systèmes de paiement disponibles sont les suivants :

- Executive
- Validateurs
- BDV
- MDB

Après choix d'un des systèmes on peut en contrôler les fonctions.

EXECUTIVE

Pour le système Executive il sont prévus les options suivantes :

- Standard
- Price Holding
- Coges
- U-Key

VALIDATEURS

Lorsque la fonction "Lignes Validat." (programmation des lignes) du menu "programmation" est activée on peut changer la valeur des 6 lignes de monnaie, de A à F, du validateur.

BDV

Les menus du protocole BDV permettent de définir les fonctions suivantes.

Type de vente

Cette fonction consent de choisir le mode de fonctionnement pour distribution multiple ou individuelle. Lors d'une distribution multiple, le change de monnaie n'est pas rendu automatiquement à la fin d'une distribution, mais le crédit reste disponible pour d'autres distributions. En appuyant sur le bouton de récupération monnaie, le crédit sera remis si son valeur est plus basse de celle du reste maximum.

Refus du reste

Permet de valider/exclure la restitution du crédit si aucune distribution n'est effectuée.
Si elle est habilitée, cette fonction permet de restituer les monnaies même si la première distribution n'a pas eu lieu. Cependant si, pour quelque motif que ce soit, une distribution a échoué, le reste sera payé – si on le souhaite.

Crédit maximum

Cette fonction permet de définir le crédit maximum à accepter.

Change maximum

Il est possible de programmer une limite au montant total du reste que le monnayeur paiera au moment de l'actionnement du bouton de restitution monnaie ou après une distribution individuelle.
Le crédit éventuel excédant le montant programmé avec cette fonction sera encaissé.

Pièces de monnaie acceptées

Il est possible de définir quelles pièces, parmi celles reconnues par le validateur, doivent être acceptées.
Pour une correspondance entre la pièce et la valeur, il est nécessaire de contrôler sur le monnayeur l'étiquette où la position des pièces de monnaie est indiquée.

Pièces de monnaie non acceptées

Permet de programmer le refus d'une pièce de monnaie en condition de "montant exact".
Pour une correspondance entre la pièce et la valeur, il est nécessaire de contrôler sur le monnayeur l'étiquette où la position des pièces de monnaie est indiquée.

Boutons de distribution

Cette fonction permet d'activer ou non les boutons présents sur le monnayeur pour décharger les pièces présentes dans les tubes de restitution du reste.

Valeur du "montant exact"

Cette donnée définit la combinaison de tubes vides qui met le monnayeur dans la condition de "montant exact". Les combinaisons possibles de vide des tubes sont indiquées ci-dessous.
Tout simplement, la combinaison est décrite en se référant aux tubes A, B et C, où le tube A reçoit les pièces de monnaie ayant une plus faible valeur et le tube C les pièces ayant une valeur plus importante.

0 =	A ou (B et C)
1 =	A et B et C
2 =	seulement A et B
3 =	A et (B ou C)
4 =	seulement A
5 =	seulement A ou B (défaut)
6 =	A ou B ou C
7 =	seulement A ou B
8 =	seulement A ou C
9 =	seulement B et C
10 =	seulement B
11 =	seulement B ou C
12=	seulement C

Périphérique C.P.C.

Elle indique au monnayeur si des périphériques ont été installées ou retirées de la liaison sérielle (périphériques de type C.P.C - par défaut l'unité de vérification est toujours activée).

Niveau minimum dans les tubes

Permet d'anticiper le message qui indique à l'utilisateur "d'insérer de l'argent compté", en ajoutant un nombre de pièces allant de 0 à 15 au nombre de pièces programmé pour déterminer l'état de tubes pleins.

Vente libre VMC

La plupart des systèmes de paiement avec protocole BDV est prévoit la fonction de vente libre.
Il existent quand même des systèmes de paiement qui ne prévoient pas cette fonction.
Dans ce cas, lorsqu'on doit distribuer gratuitement des produits, il faut d'abord habiliter la vente libre VMC (vending machine control, qui par défaut est désactivée), et mettre à zéro les prix de ces mêmes sélections.

MDB

Les menus du protocole MDB permettent de définir les fonctions suivantes.

Type de vente

Permet de programmer le mode de fonctionnement pour une distribution multiple ou individuelle. Avec la distribution multiple, le reste n'est pas automatiquement rendu à la fin d'une distribution réussie, mais le crédit reste à disposition pour d'autres distributions. En appuyant sur le bouton de récupération des monnaies (si la fonction est habilitée), le crédit restant sera restitué jusqu'à la valeur de reste maximum.

Refus du reste

Cette fonction consent d'activer/désactiver le fonctionnement du bouton de récupération monnaie.

Crédit maximum

Cette fonction permet de définir le crédit maximum à accepter.

Change maximum

Il est possible de programmer une limite au montant total du reste que le monnayeur paiera au moment de l'actionnement du bouton de restitution monnaie ou après une distribution individuelle.
Le crédit éventuel excédant le montant programmé avec cette fonction sera encaissé.

Monnaies acceptées

Il est possible de définir quelles monnaies, parmi celles reconnues par le validateur, doivent être acceptées lorsque les tubes de restitution sont pleins.
Pour la correspondance monnaie/valeur, il est nécessaire de contrôler la configuration du monnayeur.

Monnaies rendues

Il est possible de définir quelles monnaies, parmi celles disponibles dans les tubes, doivent être utilisées pour rendre le reste. Ce paramètre n'est actif qu'avec des monnayeurs qui ne gèrent pas automatiquement le choix du tube à utiliser (Auto changer payout).
Pour la correspondance monnaie/valeur, il est nécessaire de contrôler la configuration du monnayeur.

Billets acceptés

Il est possible de définir quels billets, parmi ceux reconnus par le lecteur, doivent être acceptés.
Pour la correspondance billet/valeur, il est nécessaire de contrôler la configuration du lecteur.

Niveau minimum tubes

Permet de programmer le nombre de monnaies entre 0 et 15 pour déterminer l'état plein des tubes et l'avis adressé à l'usager "introduire le montant exact".

Monnaies acceptées avec "montant exact"

Il est possible de définir quelles monnaies, parmi celles reconnues par le validateur, doivent être acceptées lorsque la machine est en condition de "montant exact".
Pour la correspondance monnaie/valeur, il est nécessaire de contrôler la configuration du monnayeur.

FONCTIONS COMMUNES

Il existe certains menus – communs aux trois protocoles – qui permettent de définir les fonctions suivantes.

CHANGE IMMEDIAT

En principe, la recette du montant relatif à une sélection se produit après que l'appareil envoie le signal de "Sélection réussie".
En activant cette fonction, désactivée par défaut, le signal de recette est envoyé au début de la distribution.

POINT DÉCIMAL

En appuyant sur la touche de confirmation "↵" on affiche la position du point décimal, et notamment :

0	point décimal désactivé
1	XXX.X
2	XX.XX
3	X.XXX

En appuyant sur la touche de confirmation "↵", ces valeurs clignotent et peuvent être changées.

BONUS VENTES GRATUITES

Cette fonction, autant qu'il est compatible avec les lois nationales, permet de distribuer gratuitement un produit après un certain nombre programmable de sélections vendues. Quoi qu'il en soit, la sélection gratuite tombe de façon aléatoire à l'intérieur du nombre programmé. L'appareil émet un signal sonore intermittent, et un message de félicitation apparaît sur l'afficheur.

DISQUES/PORTILLONS

Ce groupe de fonctions permet de définir les paramètres de contrôle des divers disques et des portillons correspondantes.

PARAMÈTRES DE VENTE DISQUES

Les paramètres programmables des disques sont :

Type de vente

Permet de configurer le mode de vente (Shopper ou first in - first out pour chaque disque ;

Etat de disque

Permet d'activer ou non un disque pour la vente

Etat de disque pour plage

Permet d'activer ou non un disque pour la vente selon la plage horaire en vigueur.

Jours échéance disque

Définit après combien de jours à partir de la dernière recharge les compartiments doivent être considérés échus (vente bloquée).
A chaque recharge le comptage est mis à zéro pour tous les compartiments d'un disque.
Avec le paramètre jours d'échéance mis à zéro (défaut) la fonction est désactivée.

Mouvement disque

Définit le temps d'intervalle entre la fermeture du portillon et la disponibilité à la rotation du disque.
Pendant ce temps on peut ouvrir le portillon.

Codes disque

Il est possible d'associer à chaque disque un code de quatre chiffres qui désigne d'une manière univoque ce même disque lors de l'élaboration des données statistiques.

PARAMÈTRES PORTILLONS

Temps d'ouverture portillon

Permet de configurer le temps d'ouverture du portillon (10 sec. par défaut).

PARAMÈTRES FROID

Le fonctionnement du système réfrigéré peut être programmé pour les fonctions suivantes :

TEMPÉRATURES

Température interne

On peut régler la valeur de la température interne de l'appareil pendant son fonctionnement normal directement en °C (de 3 à 25); par défaut le réglage est sur 3°C.

Température de sécurité

En activant cette fonction on règle la température (4°C supérieure à la température interne) devant être atteinte après 45 minutes dès l'allumage, de la fermeture de la porte ou après 15 minutes de marche normale. Si la température n'est pas atteinte l'appareil se bloque.

Enregistrement de la température

Toutes les 10 minutes la température interne est mémorisée.
Avec cette fonction on peut lire la date, l'heure et la température sauvegardées en mémoire.

DÉGIVRAGE

Dégivrage automatique (avec gaz chaud)

Cette fonction prévoit un cycle de dégivrage (envoi du gaz chaud dans l'évaporateur) de 10 minutes. L'intervalle entre deux cycles peut être programmé de 0 à 99 heures (par défaut il est réglé à 6 heures); l'intervalle de temps doit être établi par rapport à l'humidité ambiante et au nombre d'ouvertures de la porte.
Si le temps est posé à 0 la fonction est désactivée.

Enregistrement des cycles de dégivrage

La durée en minutes de claque cycle de dégivrage est mémorisée.
Avec cette fonction on peut lire la date, l'heure et la durée en mémoire.

RÉGLAGE DU FLUX D'AIR

Le flux d'air en entrée de la colonne centrale peut être modifié sur chaque disque en agissant sur la vis de réglage prévue à cet effet. Pour pouvoir intervenir sur la vis, il est nécessaire d'aligner les vis mêmes et les trous situés sur chaque disque.
Avec cette fonction, il est possible de faire tourner la colonne tout entière en appuyant sur une touche de chargement jusqu'à ce que les vis de réglage se trouvent en face de l'opérateur.
Il est également possible de débloquer un disque pour le faire tourner manuellement jusqu'à ce que le trou coïncide avec la vis de réglage.

HABILITATION GROUPE FROID

Il est possible d'inhiber le fonctionnement du groupe réfrigérant. La modification deviendra effective lors de la remise en marche de l'appareil.

AFFICHEUR

Ce groupe de fonctions permet de gérer les messages qui apparaissent sur l'afficheur externe.

LANGUE

Parmi les langues mémorisées dans l'Eprom on peut choisir laquelle doit être utilisée pour l'affichage des messages.

AFFICHAGE DES MESSAGES POUR L'USAGER

On peut choisir le type d'information à afficher pendant le fonctionnement normal.
Les informations à afficher sont :

- Aucune information
- Température interne
- Date et horaire

On peut choisir la langue d'affichage des messages.

MESSAGE PROMOTIONNEL

Habilitation

Lorsqu'on est dans ce menu, après actionnement de la touche de confirmation "↵" il sera affiché si le message est activé ou non. Avec touches "↑" et "↓" il est possible de changer cet état.

Configuration

Le message de 4 lignes, peut être écrit à l'aide des touches "↑" et "↓" pour faire défiler les caractères disponibles.
Après actionnement de la touche de confirmation "↵" le premier caractère pouvant être changé clignote.
Le message est enregistré à l'aide de touche "←".

MESSAGES PERSONNALISES

L'appareil utilise des messages standard pour donner des informations à l'usager pendant le fonctionnement normal (p.ex. "En route", "Prélever" etc). En activant cette fonction on peut modifier le message de même que lorsqu'on introduit le message promotionnel . Le changements sont enregistrés en tant que copie des messages standard.
En désactivant cette fonction , donc, il ne seront affiché que les messages standard, mais les messages changés resteront mémorisés.

EURO

On peut établir si afficher les prix des sélections en Euro, en devise nationale ou les deux.

AFFICHAGE COMPTEUR

Cette fonction permet d'habiliter ou non l'affichage du nombre total de distributions effectuées dès la dernière mise à zéro des statistiques, lors de la mise en route de l'appareil.

DIVERS

Ce groupe de fonctions contient un certain nombre de sous-menus qui sont moins utilisés mais qui permettent de gérer les fonctions ci-dessous décrites.

PASSWORD (MOT DE PASSE)

Saisie password

Il s'agit d'un code numérique de 5 chiffres qui est demandé pour entrer en mode programmation.
Par défaut, ce code est posé à 00000.

Activation de password

Cette fonction permet d'activer ou non la requête de mot de passe pour gagner l'accès au mode programmation.
Par défaut, la requête de mot de passe est désactivée.

ENERGY SAVING

Pour économiser de l'énergie électrique pendant les horaires où l'appareil n'est pas utilisé, cette fonction permet de mettre hors service le chauffage des chaudières et/ou les lumières d'éclairage extérieur.
On peut programmer sur base hebdomadaire 2 plages horaires de mise hors service ; les jours de la semaine sont identifiés par un numéro progressif (1=lundi, 2=mardi etc.).
La même plage ne peut comprendre des jours de semaines différentes.
En cas d'erreur de programmation des plages horaires comportant leur chevauchement, l'appareil restera allumé pour la période de temps la plus brève.
Si par exemple on veut programmer les plages d'économie d'énergie (energy saving) en sorte de mettre en route l'appareil de 07.00 à 22.00 pendant les jours de la semaine et de l'éteindre le samedi et le dimanche, les plages devront être programmées comme illustré sur le tableau suivant.

jour		**1**	**2**	**3**	**4**	**5**	**6**	**7**
plage 1	début	00.00	00.00	00.00	00.00	00.00	00.00	00.00
	fin	07.00	07.00	07.00	07.00	07.00	23.59	23.59
plage 2	début	22.00	22.00	22.00	22.00	22.00	00.00	00.00
	fin	23.59	23.59	23.59	23.59	23.59	00.00	00.00

AFFICHAGE MENU CHARGEUR

Cette fonction offre la possibilité de définir les options du menu du chargeur qui doivent rester actives ou qui doivent être désactivées.
Les numéros de référence des menus ne changent pas, même si certains d'entre eux sont désactivés.

STATISTIQUES

Les données sur le fonctionnement de l'appareil sont mémorisées soit à l'aide de compteurs généraux soit de compteurs relatifs pouvant être mis à zéro sans aucune perte des données totaux.

IMPRESSION

En connectant une imprimante série RS-232 ayant un débit de 9600 Bauds, 8 bits d'information, aucune parité, 1 bit d'arrêt à la porte série placée sur la platine boutonpoussoirs, il est possible d'imprimer toutes les statistiques, et notamment :

Totaux

1 - compteur de sélection individuelle
2 - compteur par plages
3 - compteur de pannes
4 - données monnayeur

Relatifs

1 - compteur de sélection individuelle
2 - compteur par plages
3 - compteur de pannes
4 - données monnayeur

L'impression rapporte également les données relatives à l'appareil, c'est-à-dire :
- la date/heure de l'impression
- le nom de la machine
- la version du logiciel
- code Exploitant
- code machine
- date d'installation

La connexion imprimante se fait de la manière qui suit :

- Appuyer sur la touche "↵", la requête de "Confirmation?" est affichée ;
- Avant de confirmer raccorder l'imprimante ;
- En appuyant sur la touche de confirmation "↵" on déclenche l'impression.

AFFICHAGE

Une pression sur la touche confirmation "↵" permet d'afficher en séquence les données décrites dans le paragraphe impression des statistiques.

MISE A ZERO DES STATISTIQUES

Les statistiques peuvent être mises à zéro de manière globale (tout type de données) ou sélective pour :

Totaux

- sélections
- pannes
- données monnayeurs

Relatifs

- sélections
- pannes
- données monnayeurs

En appuyant sur la touche de confirmation "↵" il sera affiché la requête "Confirmation?", qui clignote.
En appuyant sur la touche de confirmation "↵" pendant quelques secondes il sera affiché le message "en exécution" et les statistiques sont mises à zéro.
N. B. : la remise à zéro des statistiques totales remet également à zéro les statistiques relatives.

Audit protocole BDV

Les données relatives au monnayeur sont l'indication en devise réelle de :

Aud. 1 Argent dans les tubes
Argent présent à cet instant dans les tubes rendeurs de reste

Aud. 2 Argent aux tubes
Argent envoyé aux tubes rendeurs de reste

Aud. 3 Argent à la caisse
Argent envoyé à la caisse monnaies

Aud. 4 Restitution du reste
Total de l'argent restitué

Aud. 5 Argent distribué
Total de l'argent distribué manuellement

Aud. 6 Excédent
Argent excédent. Sommes payées en plus par le client, qui n'avaient pas été restituées (au cas où l'argent pour la restitution ne serait pas disponible)

Aud. 7 Total des ventes
Valeur totale des ventes.

Aud. 8 Change exact
Valeur des ventes dans la condition de "ne rend pas la monnaie".

Aud. 9 Distributions mixtes
Valeur totale des distributions payées de façon différente, par exemple d'autres types de paiement (C.P.C., jeton).

Aud. 10 Chargement manuel
Argent introduit dans le monnayeur avec la fonction de chargement manuel.

Audit protocole MDB

Aud. 1 Argent dans les tubes
Argent présent à cet instant dans les tubes rendeurs de reste

Aud. 2 Argent aux tubes
Argent envoyé aux tubes rendeurs de reste

Aud. 3 Argent à la caisse
Argent envoyé à la caisse monnaies

Aud. 4 Restitution du reste
Total de l'argent restitué

Aud. 5 Excédent
Argent excédent. Sommes payées en plus par le client, qui n'avaient pas été restituées (au cas où l'argent pour la restitution ne serait pas disponible)

Aud. 6 Vidange tubes
Valeur des monnaies distribuées dans la fonction "Gestion tubes"

Aud. 7 Chargement tubes
Valeur des monnaies encaissées dans la fonction de chargement manuel

Aud. 8 Ventes avec espèces
Valeur des ventes totales effectuées avec des espèces (monnaies + billets)

Aud. 9 Billets encaissés
Valeur des billets encaissés

Aud.10 Recharge clé
Valeur de l'argent chargé dans la clé

Aud.11 Vente clé
Valeur de l'argent encaissé à travers des distributions avec clé

Aud.12 Argent distribué manuellement
Valeur des monnaies distribuées manuellement avec les boutons de distribution présents sur le monnayeur.

TEST

ESSAIS DES DISQUES

Avec cette fonction on peut contrôler le fonctionnement correct de la rotation des disques en appuyant sur les boutons de chargement.
Avec ces fonctions, l'actionnement des boutons de chargement **ne varie pas l'état** d'un disque et/ou d'un compartiment (plein/vide/échu).

ESSAI DES PORTILLONS

Avec cette fonction on peut contrôler le fonctionnement correct des portillons en appuyant sur les boutons de chargement sans actionner la rotation des disques.
Avec ces fonctions, l'actionnement des boutons de chargement **ne varie pas l'état** d'un disque et/ou d'un compartiment (plein/vide/échu).

SELECTIONS COMPLETES

On peut simuler la distribution normale de produits sans introduire le montant relatif.
Avec cette fonction, la pression du bouton de sélection **change l'état** d'un disque et/ou d'un compartiment (plein/vide/échu).

DIVERS

Ce menu contient quelques sous-menus, dont l'utilisation est moins fréquente, qui permettent de contrôler les fonctions qui suivent.

IDENTITÉ D.A.

L'appareil peut mémoriser des codes qui l'indentifient en phase de saisie des données statistiques.
En particulier on peut mémoriser:

- le code gestionnaire à 6 chiffres qui constitue aussi le mot de passe pour avoir accès à la variation des codes ;
- le code D.A. à 8 chiffres qui identifie l'appareil.

DATE INSTALLATION

Avec cette fonction on enregistre la date courante du système en tant que date d'installation.
La date est imprimée lors de l'extraction des statistiques.

CODE MACHINE

Lorsque le display affiche la fonction "Code Machine" il est possible de changer le code numérique à huit chiffres d'identification de la machine (par défaut à 0).

CODE EXPLOITANT

Lorsque le display affiche la fonction "Code Exploitant" il est possible de changer le code numérique à six chiffres d'identification des groupes machines (par défaut à 0).

INITIALISATION

Lorsque le display affiche la fonction "Initialisation" l'appareil peut être initialisé en remettant toutes les données par défaut à l'état initial.
Cette fonction doit être utilisée en cas d'erreur de données mémorisées ou de remplacement de l'EPROM.
Toutes les données statistiques sont mises à zéro.
L'enfoncement de la touche de confirmation "↵" comporte l'affichage sur l'écran de la demande "Confirmation?". En appuyant une deuxième fois sur touche "↵" il apparaît le message "Exécution", pendant quelques secondes.

GSM

Le logiciel de contrôle est en mesure d'envoyer, via modem GSM, une signalisation de panne frappant l'appareil ou des "pré-alarmes" indiquant "en épuisement", après un certain nombre (programmable) de distributions d'un produit donné.
L'appareil sur lequel le modem est installé peut également remplir les fonctions de "master GSM", soit de saisir et transmettre des données à partir des autres distributeurs raccordés en batterie.

CODE PIN

Cette fonction permet de programmer le code d'identification de la carte SIM (0000 par défaut) qui sera communiqué au modem GSM (en option) au moment de la mise en route de l'appareil.

PROGRAMMATION DES SEUILS

Cette fonction permet de définir le nombre de morceaux ou de grammes de poudre d'un produit donné, après lequel il est nécessaire de signaler, via modem, une pré-alarme de "en épuisement".

RESET COMPTEURS

Cette fonction permet de mettre à zéro les compteurs qui gèrent les pré-alarmes. En appuyant sur la touche de confirmation "↵" les valeurs sont mises à zéro.

CODES EVADTS

Le protocole de communication EVADTS (European Vending Association Data Transfer System) prévoit deux codes pour identifier l'appareil et reconnaître le terminal de transfert des données :

CODE PASS

C'est un code alphanumérique (0-9 ; A-F) de quatre chiffres qui doit être identique à celui du terminal de transfert pour en permettre l'identification.
Une pression sur la touche de validation "↵" affiche le code comme "0000", indépendamment de la valeur effective ; lorsque l'on appuie sur la touche de modification "←" le premier chiffre se met à clignoter.
Les touches de défilement permettent de modifier la valeur (durant les opérations de modification, cette même valeur devient visible).
Lorsque l'on appuie sur la touche de validation "↵" le chiffre successif se met à clignoter.
Si l'on appuie sur la touche de validation "↵" après avoir modifié le quatrième chiffre, la valeur est mémorisée et "0000" apparaît de nouveau sur l'afficheur.

CODE SECURITY

C'est un autre code alphanumérique pour la reconnaissance réciproque entre l'appareil et le terminal EVADTS. La programmation fonctionne comme pour le code "Pass".

CONNEXION EVADTS

Si l'on active cette fonction, l'appareil se place en attente de la connexion avec un dispositif pour la saisie des statistiques EVADTS.

FONCTION DES PLATINES ET DES VOYANTS LUMINEUX

PLATINE DE CPU

La platine de C.P.U. (Central Process Unit) est logée dans le compartiment des systèmes de paiement ; elle contrôle le dialogue avec la carte de contrôle machine et commande les signaux en entrée provenant des boutons et du système de paiement et, en plus, elle contrôle l'affichage. Sur cette carte il se trouvent placées les «Flash EPROM» (soit les puces qui contiennent le programme), ainsi qu'un ensemble de mini-dips (voir fig. 14) permettant de configurer la carte par rapport à l'emploi de l'appareil (voir chapitre correspondant).
Sur cette platine il sont également montés des LEDs, qui, pendant le fonctionnement, fournissent les indications suivantes :

- LED vert (2) : clignote pendant le fonctionnement normal de la platine de C.P.U.
- LED jaune (3) : s'allume en présence des 5 Vdc ;
- LED rouge (4) : s'allume en cas d'erreur du programme ;
- LED rouge (5) : s'allume pendant le réinitialisation de la platine.

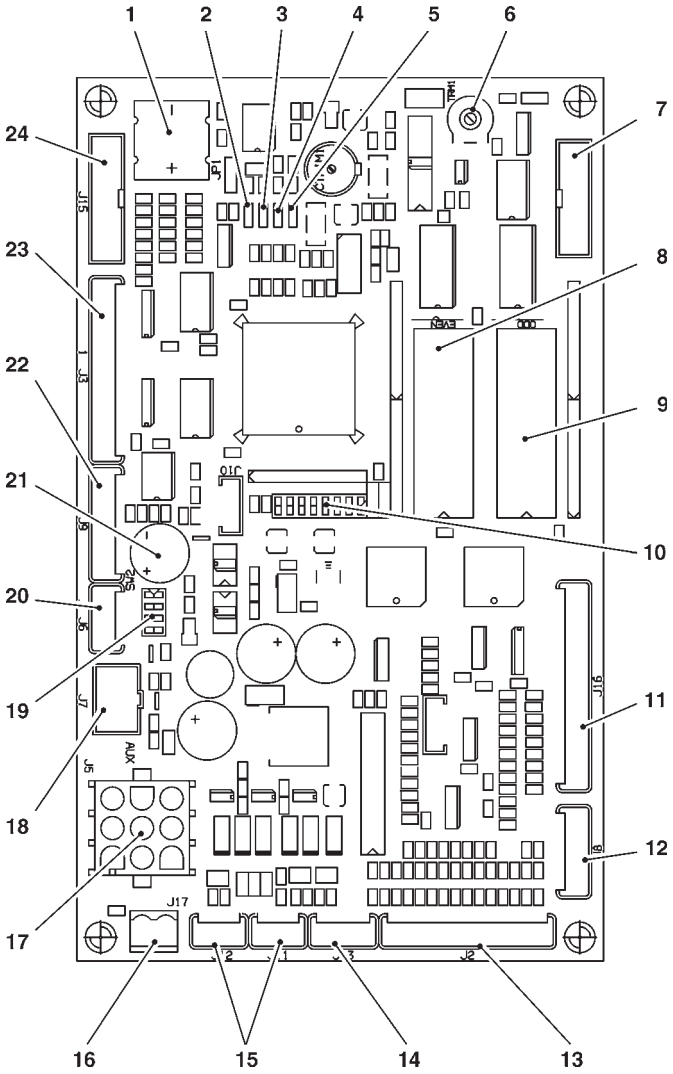

Fig. 11

1	- Batterie
2	- LED vert RUN
3	- LED jaune 5 Vdc
4	- LED rouge - panne programme
5	- LED rouge - réinitialisation platine
6	- Trimmer de réglage du contraste LCD
7	- Connecteur LCD
8	- Flash Eprom EVEN
9	- Flash Eprom ODD
10	- Minidip de configuration
11	- Connecteur boutons de service
12	- Connecteur affichages de prix
13	- Connecteur boutons de sélection
14	- Connecteur non utilisé
15	- Connecteurs - dialogue avec carte de contrôle machine
16	- Alimentation 24 Vdc de platine
17	- Connecteur BDV
18	- Connecteur MDB
19	- Minidip de configuration monnayeurs
20	- Connecteur non utilisé
21	- Buzzer
22	- Connecteur RS232-programmateur
23	- Connecteur non utilisé
24	- Connecteur de validateurs

© by NECTA VENDING SOLUTIONS SpA

CARTE D'ACTIONNEMENT

Cette carte (voir fig. 20) active, à l'aide de relais, quelques utilisateurs à 230V~ installés sur l'appareil.
La carte est alimentée à 24 Vdc.
Sur cette carte il se trouve installé la Flash EPROM de la machine :

- Le LED vert clignotant à intervalles d'1 seconde environ, signale que le microprocesseur est correctement en fonction ; s'il clignote rapidement, cela signifie qu'il n'y a aucun dialogue avec la carte CPU.
- le LED rouge "H1" indique
- le LED rouge "H2" indique
- le LED rouge "H3" indique

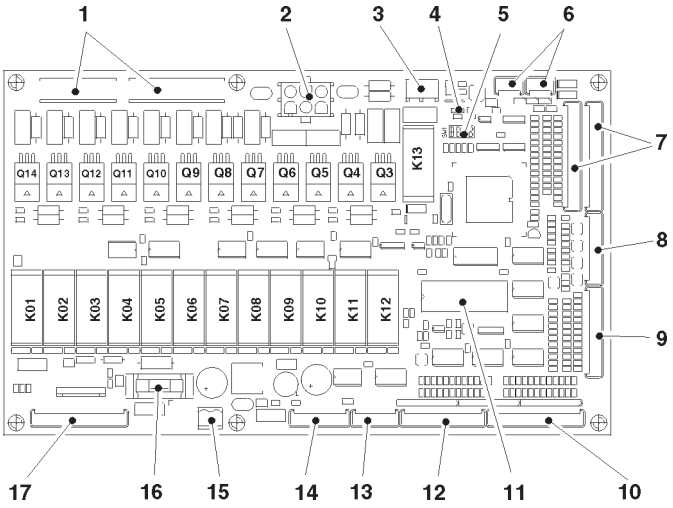

Fig. 12

FONCTIONS RELAIS (voir schéma électrique)

K01	=	moteur portillon 1
K02	=	moteur portillon 2
K03	=	moteur portillon 3
K04	=	moteur portillon 4
K05	=	moteur portillon 5
K06	=	moteur portillon 6
K07	=	moteur portillon 7
K08	=	moteur portillon 8
K09	=	moteur portillon 9
K10	=	moteur portillon 10
K11	=	moteur portillon 11
K12	=	moteur portillon 12
K13	=	résistances de chauffage portillons
Q3	=	électro-aimant disque 1
Q4	=	électro-aimant disque 2
Q5	=	électro-aimant disque 3
Q6	=	électro-aimant disque 4
Q7	=	électro-aimant disque 5
Q8	=	électro-aimant disque 6
Q9	=	électro-aimant disque 7
Q10	=	électro-aimant disque 8
Q11	=	électro-aimant disque 9
Q12	=	électro-aimant disque 10
Q13	=	électro-aimant disque 11
Q14	=	électro-aimant disque 12

CONFIGURATION PLATINE DE CPU

A l'aide des minirupteurs de configuration on peut régler la platine pour fonctionner avec les différents types de systèmes de paiement (minirupteur 1-4) et pour visualiser les messages sur l'affichage à cristaux liquides (LCD) en différentes langues (minirupteur 6-8 - faire référence au tableau des doses des sélections).
Le minirupteur 5 n'est pas utilisé.
Les 2 mini-dips de configuration du monnayeur MDB (voir fig. 9) doivent être placés en position OFF (Exécutive).

MISE A JOUR DU LOGICIEL

L'appareil est équipée d'une EPROM Flash pouvant être actualisée électroniquement.
A l'aide d'un programme spécial et d'un système approprié (Personal Computer, Palmtop ou similaires) on peut écrire le logiciel de contrôle machine de nouveau sans remplacer aucune EPROM.

1	– conn. électro-aimants disques
2	– alimentation électro-aimants disques et résistances de portillons
3	– conn. résistances de portillons
4	– LED vert
5	– minidip de configuration carte 1-4 OFF 2-3 ON
6	– conn. avec carte CPU
7	– conn. boutons de chargement internes
8	– conn. sondes
9	– conn. micro de fermeture portillons
10	– conn. micro d'origine disques
11	– EPROM
12	– conn. micro secteurs de disques
13	– non utilisé
14	– conn. relais d'utilisateurs à 230Vca
15	– alimentation de 24Vdc
16	– fusible moteurs de portillons
17	– conn. moteurs de portillons

FONCTION D'AUTODIAGNOSTIC

Dans le logiciel est implémentée une fonction qui permet de vérifier, en mode semi-automatique, le bon fonctionnement de certains dispositifs.
Certains contrôles ont lieu automatiquement, d'autres nécessitent l'actionnement manuel du composant contrôlé ; une pression sur le poussoir "" permet de passer au contrôle suivant.
La fonction est activée en programmant le minidip 1 de la carte UCT sur = ON.
Au moment de la mise en route de la machine, l'inscription "Autotest" apparaît sur l'afficheur, suivie de

"Poussoir Shopper"

Appuyer sur le poussoir Shopper "".
Si la liaison est correcte, l'inscription "OK" s'affiche à l'écran conjointement à un signal sonore et à l'avancement.

"Essai afficheur"

Des rectangles s'affichent sur tout l'afficheur pour vérifier l'intégrité de l'ensemble des pixels.
Avancement automatique.

"Essai LCD"

Sur les LCD des portillons, affichage de 8.8.8.8. pour vérifier l'intégrité de tous les segments.
Avancement automatique.

"Essai Lampes"

Les lampes au néon du distributeur s'allument pendant quelques secondes.
Avancement automatique.

"Micro Petite Porte"

Lorsque l'on intervient sur l'interrupteur de la porte des systèmes de paiement, l'on remarque le changement d'état 'Micro Ouvert' ou Micro fermé'.
"" pour avancer.

"Poussoir Program."

Appuyer sur le poussoir de Programmation (voir fig. 5),
Si la liaison est correcte, l'inscription "OK" s'affiche à l'écran conjointement à un signal sonore et à l'avancement.
Il est possible de passer outre ce contrôle en appuyant sur "".

"Poussoir Reset"

Appuyer sur le poussoir de Reset (voir fig. 5),
Si la liaison est correcte, l'inscription "OK" s'affiche à l'écran conjointement à un signal sonore et à l'avancement.
Il est possible de passer outre ce contrôle en appuyant sur "".

"Micro Porte Arrière"

Lorsque l'on intervient sur le micro de la porte postérieure (si elle est présente), l'on remarque le changement d'état 'Micro Ouvert' ou Micro fermé'.
"" pour avancer.

'Micro Grande Porte"

Lorsque l'on intervient sur le micro, l'on remarque le changement d'état 'Micro Ouvert' ou Micro fermé'.
"" pour avancer.

"Poussoirs Sélection" - "Numéro sélection 01"

Appuyer sur le premier poussoir de sélection.
Si la liaison est correcte, l'inscription "OK" s'affiche à l'écran conjointement à un signal sonore et à l'avancement à la sélection successive.
Il est possible de passer outre ce contrôle en appuyant plusieurs fois sur "".

"Essai Portillons"

Si l'on appuie sur les touches sélection, les portillons correspondantes sont ouvertes et fermées (cette opération ne peut être effectuée que lorsque la porte est fermée).
Si la porte s'ouvre ou se referme correctement, l'inscription "OK" apparaît sur l'afficheur conjointement à un signal sonore et à l'avancement à la sélection successive.
Il est possible de vérifier l'état des micros d'ouverture et la sécurité en fermeture.
"" pour avancer.

"Essai disques"

Si l'on appuie sur les touches de chargement à l'intérieur de la machine, les disques correspondants sont actionnés.
La rotation entraîne l'actionnement des micros compte-secteurs ainsi que le passage de l'aimant sur le capteur correspondant.
"" pour avancer.

"Essai compresseur"

Le compresseur est activé.
Après 10 secondes, avancement automatique.

"Essai Hélices Compr."

L'hélice du compresseur est actionnée.
"" pour avancer.

"Essai Hélices"

L'hélice d'aération est actionnée.
"" pour avancer.

"Température"

Les valeurs des températures relevées par les sondes s'affichent.
En cas d'interruption, la valeur -11.0 s'affiche.
En cas de court-circuit, la valeur 41.0 s'affiche.
"" pour avancer.
Au terme du cycle de contrôle, placer l'appareil hors tension et remettre le minidip 1 sur OFF.

ENTRETIEN DES DISQUES

DEMONTAGE ET MONTAGE DES DISQUES A PRODUITS

Après ouverture des encliquetages rapides, les deux semi-disques peuvent être déposés.
Les disques doivent être tournés, à l'aide des boutons de recharge, jusqu'à ce que la line de séparation et l'axe de fermeture soient visibles.

- Placer la clé fournie sur l'écrou du goujon de fermeture et ouvrir l'encliquetage rapide (came de serrage) tout en effectuant une rotation légère vers la gauche (sens antihoraire).

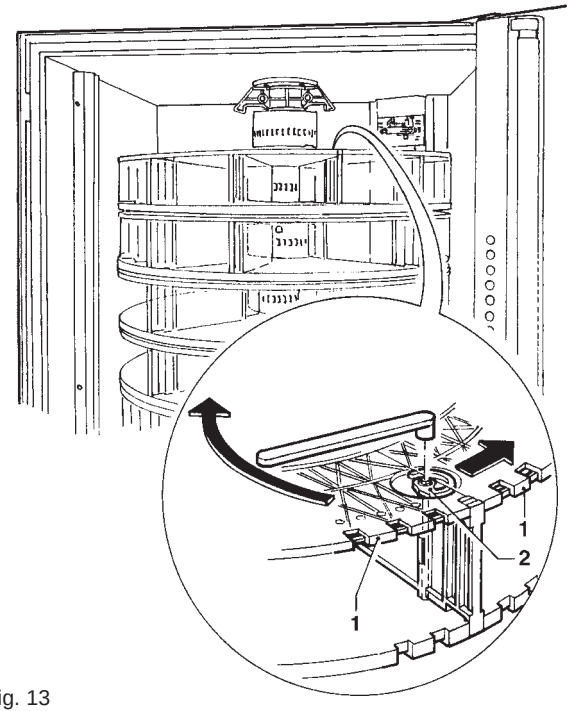

Fig. 13

1 - Semi-disques
2 - Encliquetage rapide

- Continuer à tourner le disque de 180° et puis ouvrir le goujon de fermeture suivant.
- Continuer à tourner de 90° davantage.
- Déposer la première moitié du disque avec un mouvement saccadé.
- Continuer à tourner de 180° davantage puis retirer la deuxième moitié de l'étage avec un mouvement saccadé.
- Le remontage sera fait de manière analogue dans l'ordre inverse!

Seulement le semi-disques ayant une même subdivision de sections (voir fig. 15) peuvent être assemblés.

CHANGEMENT DE LA DIVISION EN SECTEURS D'UN DISQUE

Chaque disque peut être divisé en 6, 12, 18, 24 ou 36 compartiments selon le nombre et le type de séparateur employé.

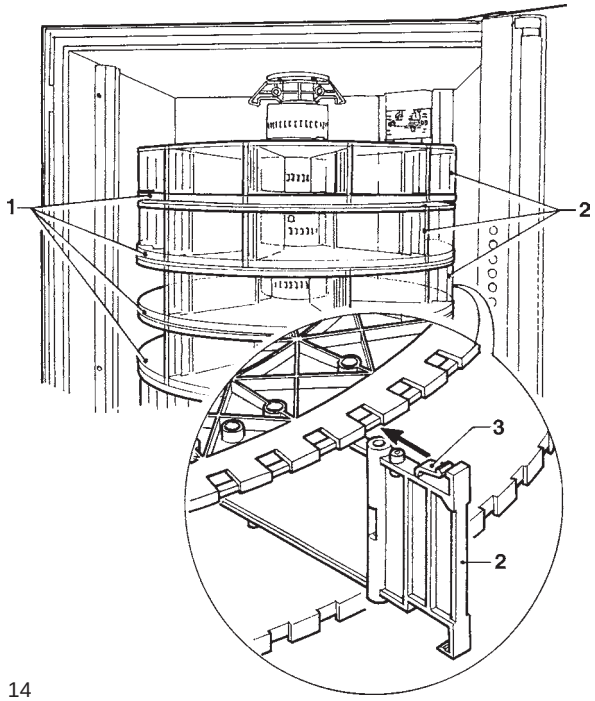

Fig. 14

1 - Disques
2 - Séparateurs
3 - Ailettes de blocage

On peut créer une nouvelle subdivision des sections et introduire des séparateurs dans les fentes prévues à cet effet.
Faire attention à l'accrochage correct des ailettes du séparateur.

Chaque disque peut être subdivisé en compartiments de dimension égale!

Nombre de compartiments	Nombre de séparateurs	Nombre de rainures libres
6	6	11
12	12	5
18	18	3
24	24	2
36	36	1

Attention : après toute modification de la division en compartiments il faut programmer à nouveau l'appareil (voir chapitre de programmation).

IMPORTANT :

Après toute modification du nombre de compartiments, le dispositif d'arrêt (voir fig.) sur le guide du portillon doit être réglé de nouveau.
Dévisser l'arrêt à l'aide d'un tournevis cruciforme et le replacer.

SÉPARATEURS PROFILÉS

Sur certains modèles sont montés des disques dont les séparateurs sont profilés (également disponibles comme accessoires pour des montages successifs) de façon à pouvoir recevoir des produits de forme rectangulaire (voir fig. 15).
Dans ce cas, il n'est pas possible de modifier le nombre de compartiments.

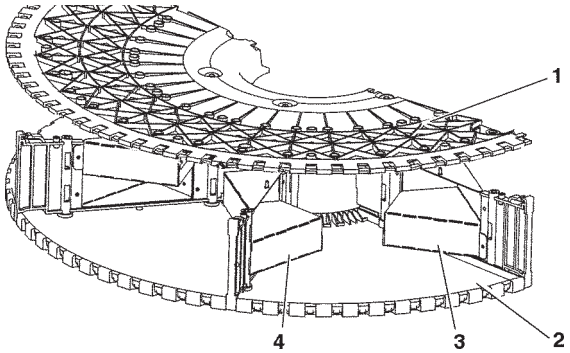

Fig. 15

1 - Demi-plateau supérieur
2 - Demi-plateau inférieur
3 - Séparateur profilé droit
4 - Séparateur profilé gauche

SUPPORTS PRODUITS

Pour certains modèles, l'appareil est fourni avec 24 supports – également disponibles séparément – qui permettent de maintenir le produit en position inclinée afin d'améliorer la lecture de l'étiquette et de faciliter le prélèvement.
Pour installer les supports, procéder de la façon suivante :

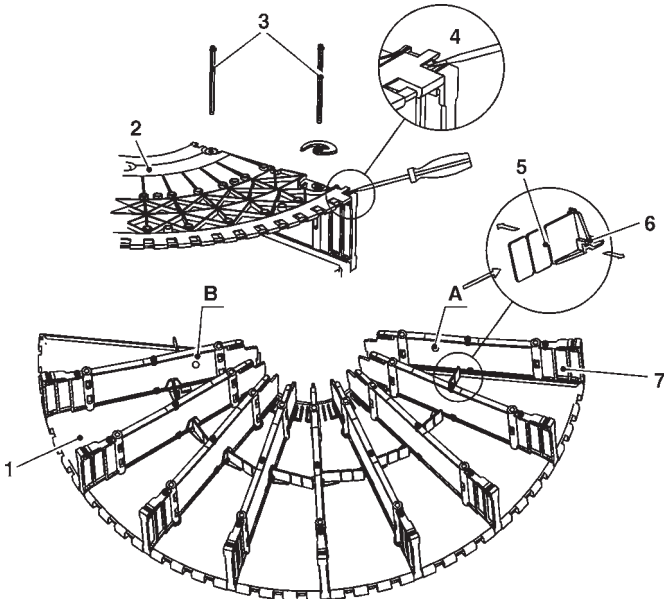

Fig. 16

1 - Demi-plateau supérieur
2 - Demi-plateau inférieur
3 - Tirants
4 - Crochets fixation demi-plateau
5 - Entailles de découpe
6 - Crochet fixation support
7 - Séparateur

- démonter de disque concerné de la colonne, en séparant les deux demi-disques ;
- extraire entièrement les tirants et soulever le demi-plateau supérieur en faisant levier sur les crochets ;
- vérifier la largeur du support en fonction du secteur choisi et de la profondeur ; si nécessaire, mettre le support à la mesure souhaitée en faisant levier le long des entailles.
- poser le support sur le fond du demi-plateau et le pousser vers le séparateur jusqu'à ce que le crochet de fixation se déclenche.
- régler la position en faisant coulisser le support sur le séparateur ;
- répéter l'opération sur les autres séparateurs ;

Aucun support de produits n'est monté sur le séparateur le plus externe. Sur le dernier séparateur (A) sont montés deux supports décalés (B).
Remonter le tout en suivant l'ordre inverse.

DEMONTAGE DE LA COLONNE DU DISQUE

Avec l'intervention de deux personnes, étant donné la dimension de la colonne, il est possible de sortir la colonne entière assez aisément.

- Enlever le disque supérieur.
- Dévisser les deux vis à tête à six pans du support de colonne de disque.
- Démonter le support d'arbre externe.
- Soulever l'ensemble de colonne et puis la défiler du dessous.
- Remonter toutes les pièces en ordre inverse.

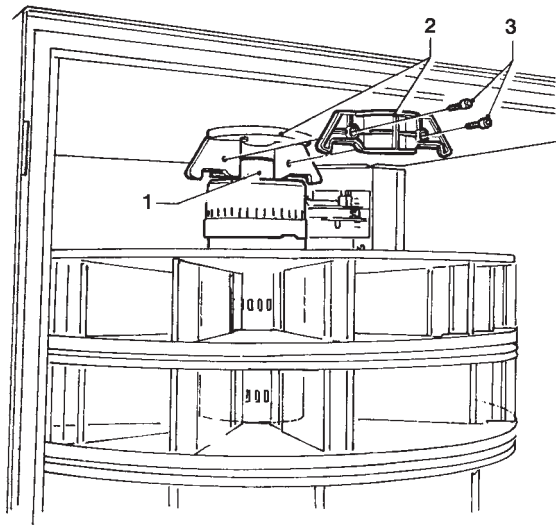

Fig. 17

1 - Arbre
2 - Supports d'arbre
3 - Vis à tête à six pans

SYSTEME DE REFRIGERATION

L'unité de réfrigération est montée dans la base. La température de refroidissement, de 0° C à 3°C, est réglée préalablement par le fabricant.

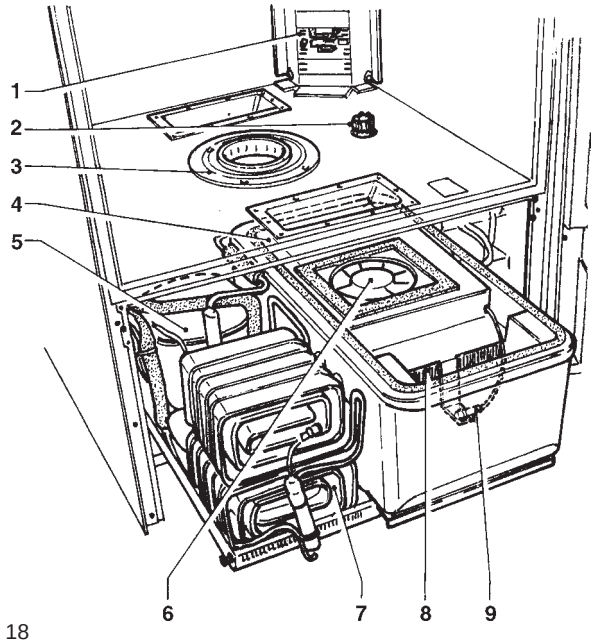

Fig. 18

1 - Colonne d'électro-aimants
2 - Pignon d'entraînement
3 - Guide de glissement de disque
4 - Évaporateur arrière
5 - Compresseur
6 - Ventilation centrale
7 - Condensateur
8 - Évaporateur avant
9 - Capteur de température

DISPOSITIF DE DEGIVRAGE AUTOMATIQUE

Le dégivrage automatique est activé par la programmation.
Le fonctionnement du dispositif de dégivrage est schématisé sur fig. 19 :
L'électrovanne de by-pass s'ouvre jusqu'à ce la sonde placée sur l'évaporateur détecte une température de 4°C.
De toute façon, le logiciel contrôle que le cycle de dégivrage ne dépasse pas les 10 minutes.

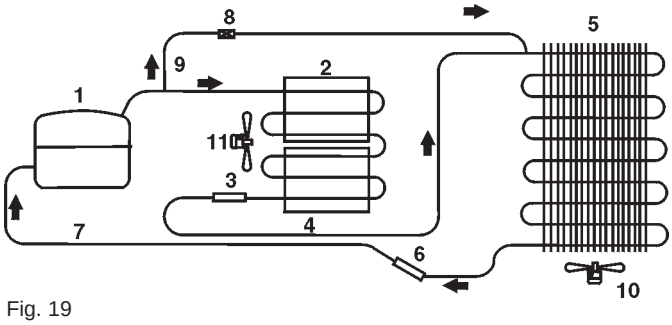

Fig. 19

1 - Compresseur
2 - Condensateur
3 - Filtre déshumidificateur
4 - Tube capillaire
5 - Evaporateur
6 - Séparateur de liquides
7 - Tube d'aspiration
8 - Electrovanne de détour (by-pass)
9 - Tube du gaz chaud
10- Ventilateurs d'évaporateur
11- Ventilateur du condensateur

Le gaz chaud produit par le compresseur est envoyé directement à l'évaporateur au travers du tube de détour (by-pass).
Lorsque l'électrovanne de détour est ouverte, les ventilateurs de l'évaporateur s'arrêtent afin de prévenir une augmentation de la température dans la chamrbe.

ENTRETIEN ET NETTOYAGE

Le distributeur doit toujours avoir un aspect soigné et être propre à l'intérieur comme à l'extérieur. Le nettoyage peut s'effectuer à l'aide de détergents qui se trouvent en commerce, qui ne sont cependant pas trop agressifs.
Le rinçage des semi-disques dans un lave-vaisselle demande que la température de l'eau ne dépasse jamais les 60°C.

Les résidus du détergent peuvent provoquer des mauvaises odeurs dans le distributeur!

Pour garantir un fonctionnement impeccable des portillons de distribution on devra prévoir le nettoyage des guide des portillons.

Ne jamais graisser ou huiler!

IMPORTANT

Les disques ne doivent jamais entrer en contact avec de la graisse ou de l'huile!
Le condensateur doit toujours rester propre : pour cela, utiliser un aspirateur, une brosse ou d'autres appareils appropriés.

TABLEAU ELECTRIQUE

Les fusibles, les interrupteurs, les voyants lumineux et les connecteurs placés sur la partie frontale du tableau électrique ont les fonctions indiquée ci-après.
Lorsque la couverture est montée seulement les fusibles et l'interrupteur général.

Le remplacement des fusibles, le cas échéant, ne devra être fait qu'avec l'appareil débranché du réseau électrique.

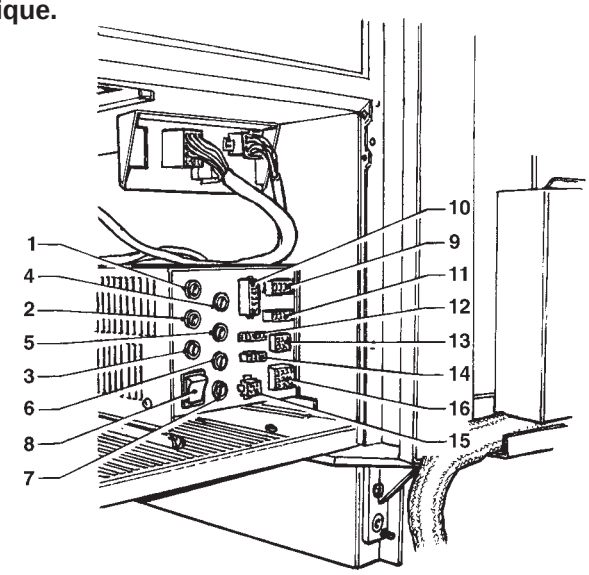

Fig. 20

1	Fusible primaire transformateur
2	Fusible monnayeur Executive
3	Fusible 24Vdc
4	Fusible pour résistances de chauffage
5	Fusible électro-aimant disques
6	Fusible de ligne
7	Fusible de ligne
8	Interrupteur général
9	Alimentation électro-aimants disques et résistances de chauffage
10	Connexion moteur de la colonne
11	Connexion lampe de la porte
12	Connexion lampe de la cellule
13	Alimentation monnayeur et platine de CPU
14	Connexion sondes
15	Connexion groupe froid
16	Connexion platine de contrôle

© by NECTA VENDING SOLUTIONS SpA

Menu Chargeur - Récapitulation

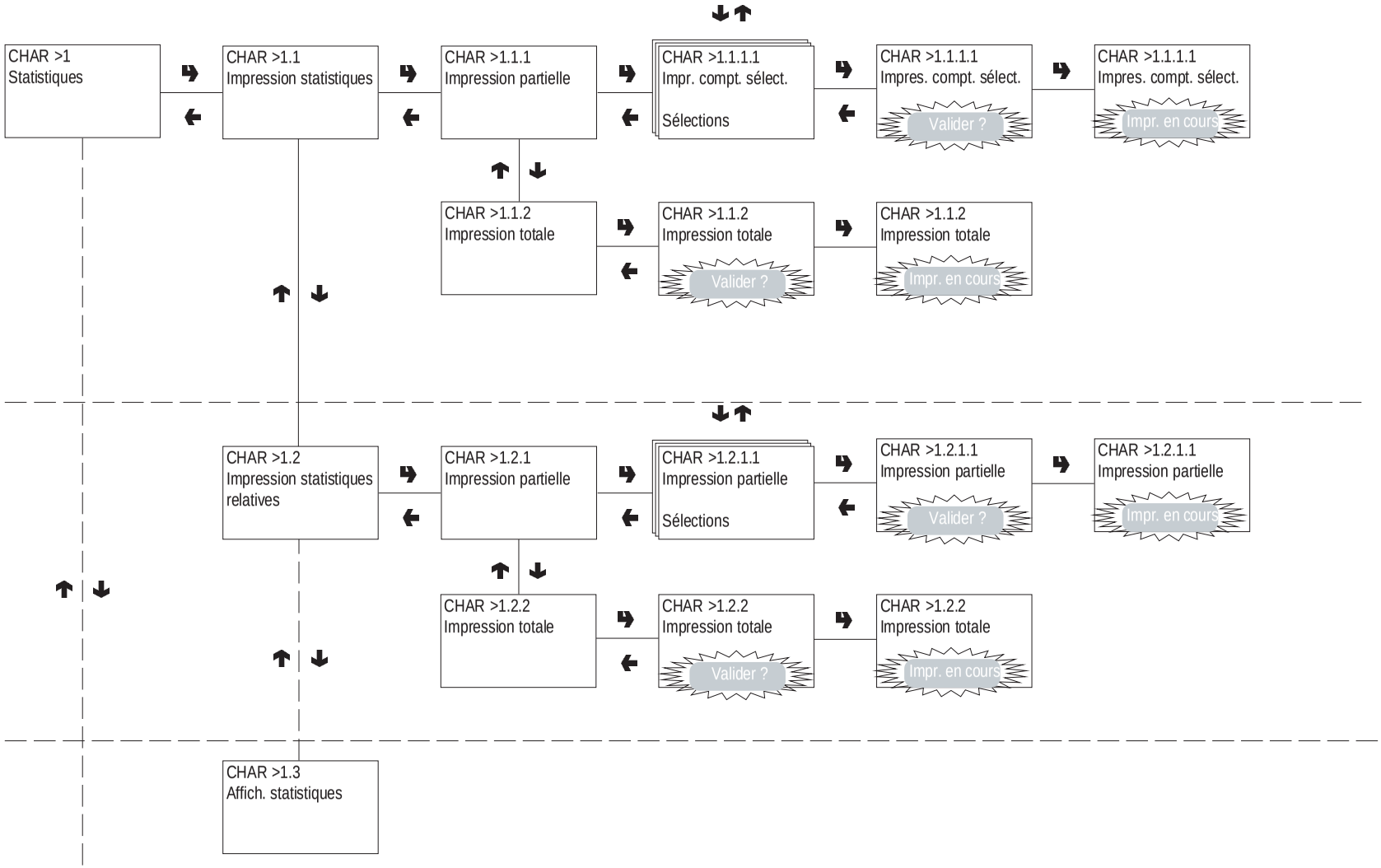

STATISTIQUES TOTALES

Avec imprimante branchée : impresson de toutes les données comme en affichage

Impression des données pour :
Sélections
Plages horaires
Escompte-majoration
Pannes
Données monnayeurs

En-tête :
Date courante
Modèle machine
Version du logiciel
Code Exploitant
Code D.A.
Date installation

Impression des données pour :
Sélections
Plages horaires
Escompte-majoration
Pannes
Données monnayeurs

STATISTIQUES RELATIVES

Bouton de programmation

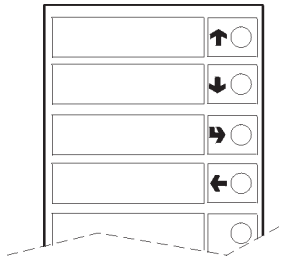

© by NECTA VENDING SOLUTIONS SpA

Menu Chargeur - Récapitulation

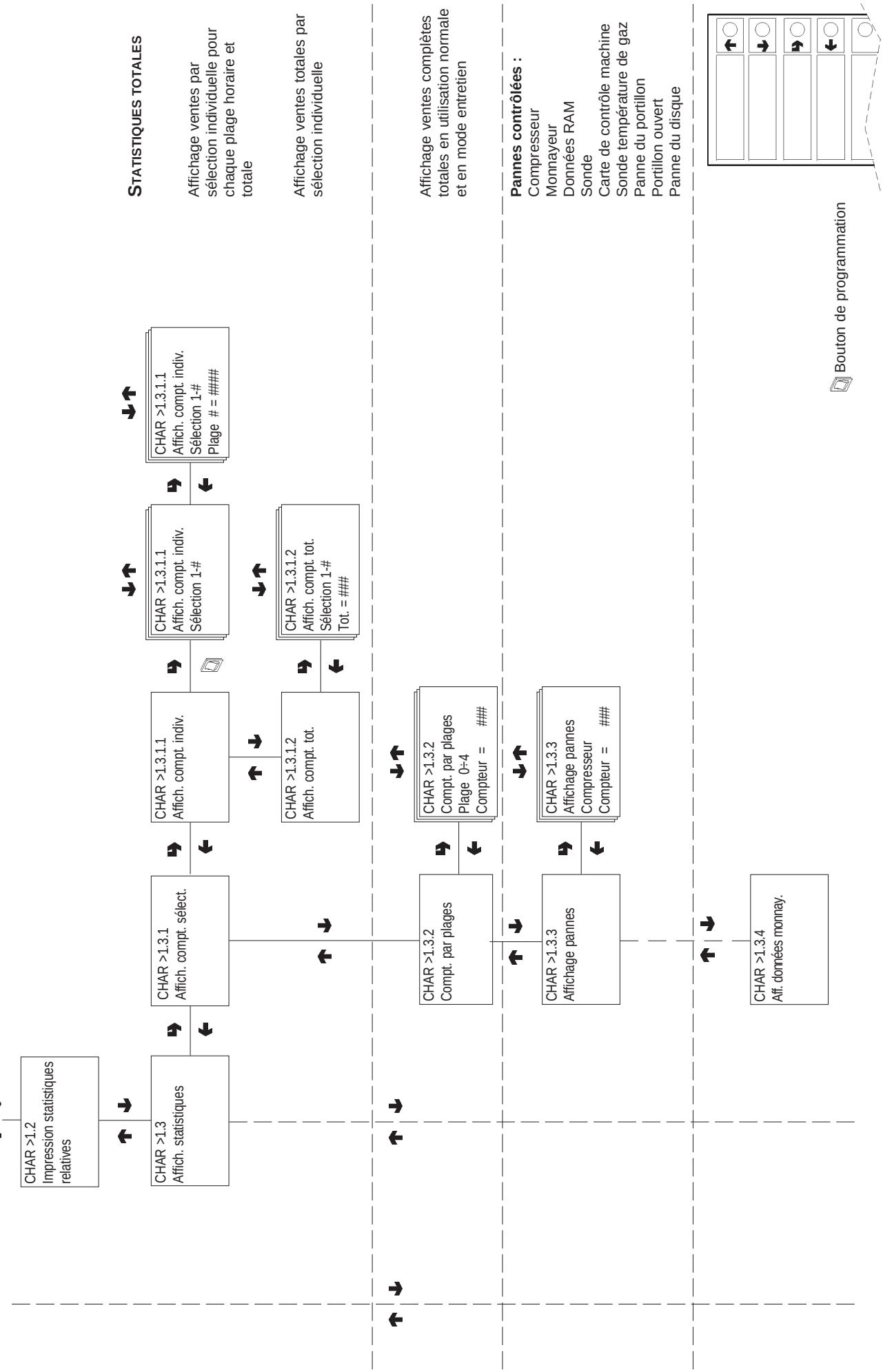

Menu Chargeur - Récapitulation

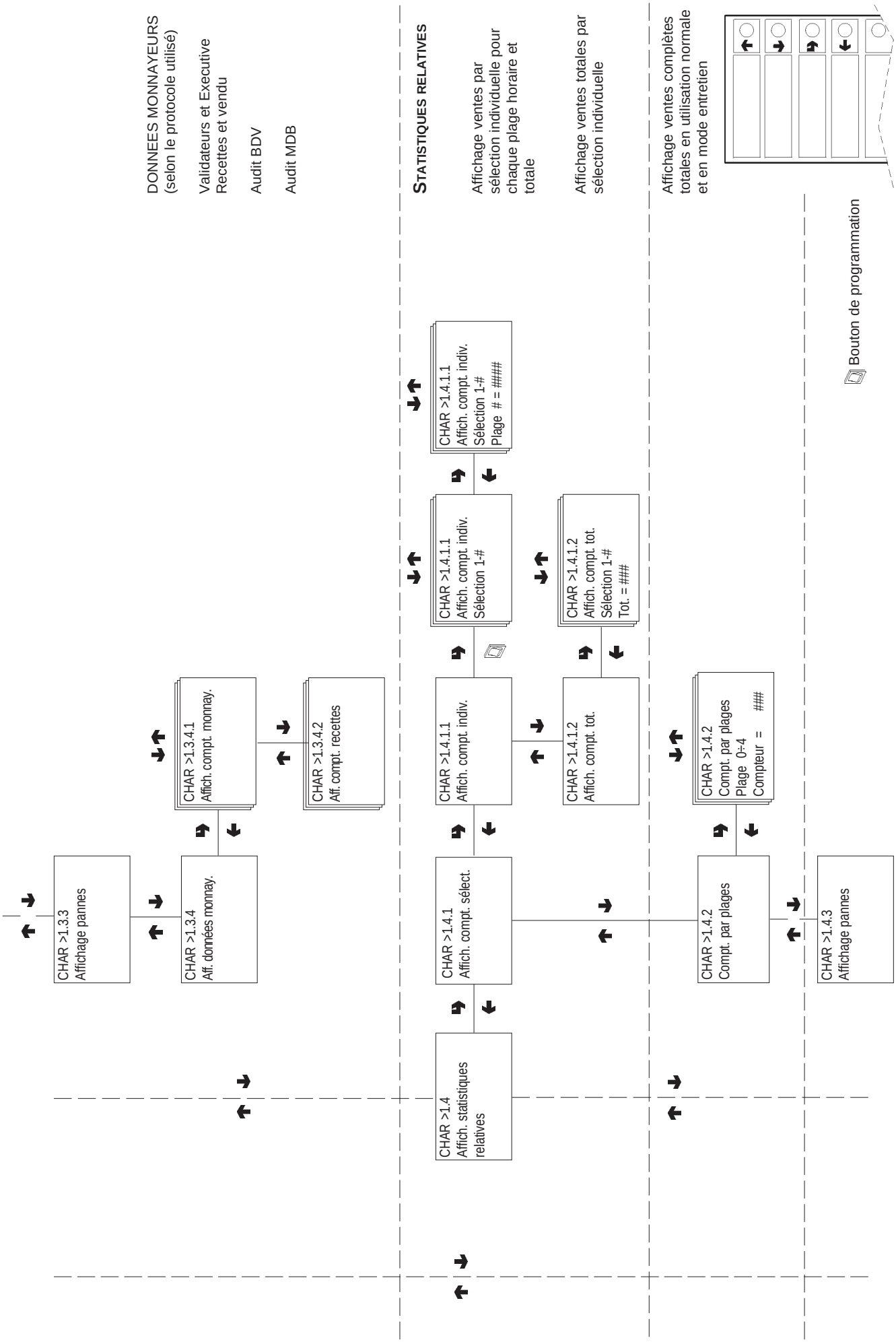

Menu Chargeur - Récapitulation

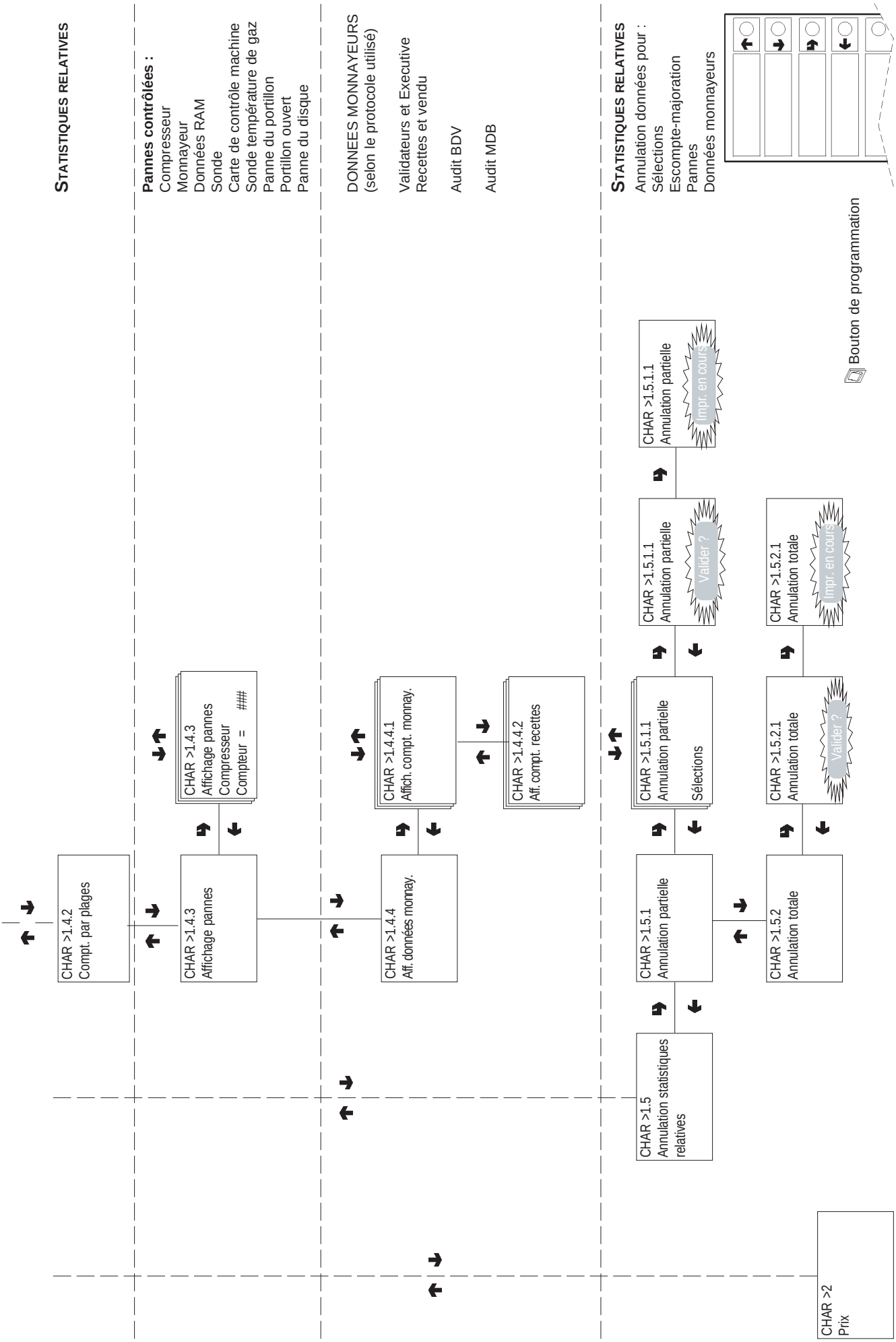

Menu Chargeur - Récapitulation

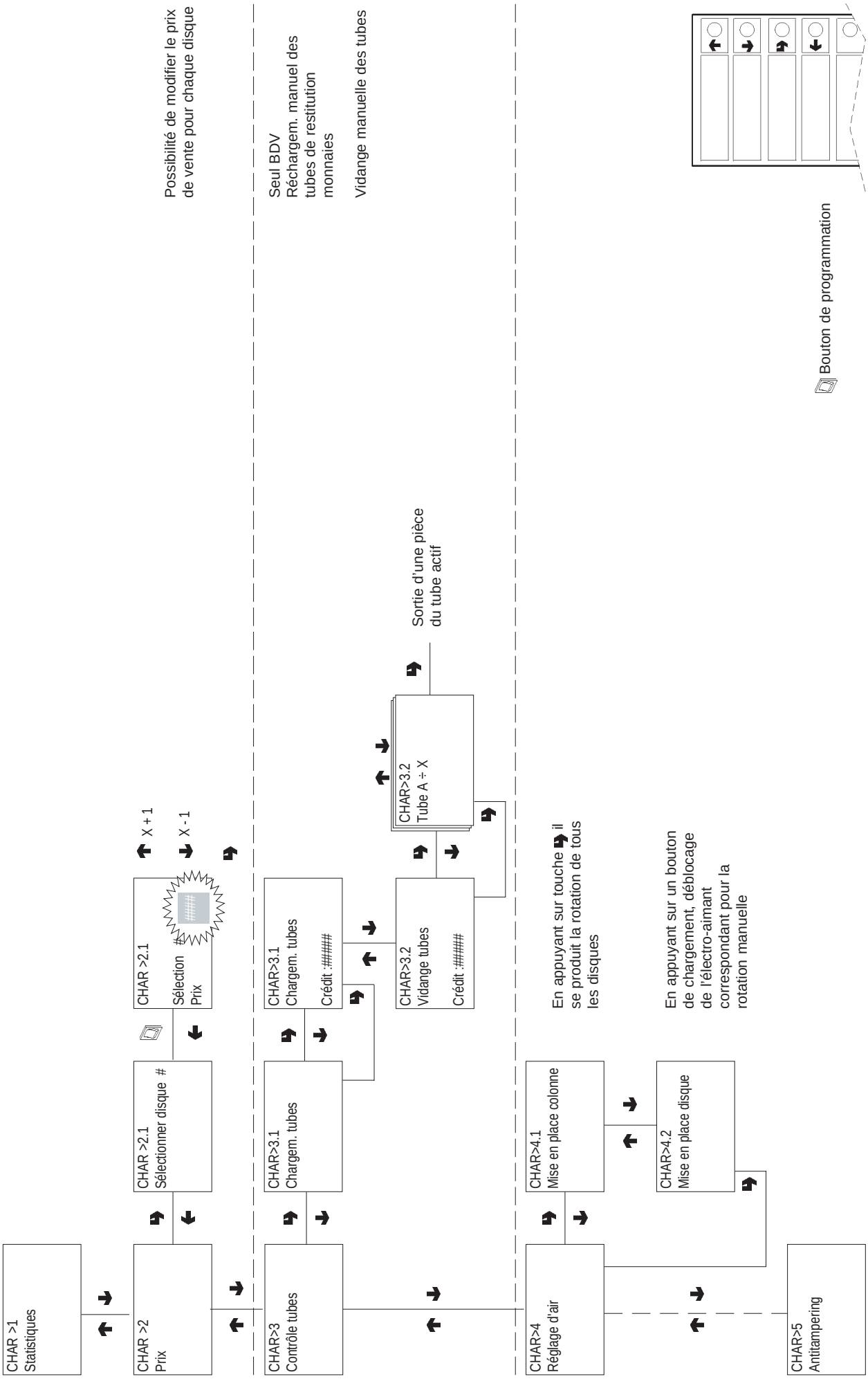

Menu Chargeur - Récapitulation

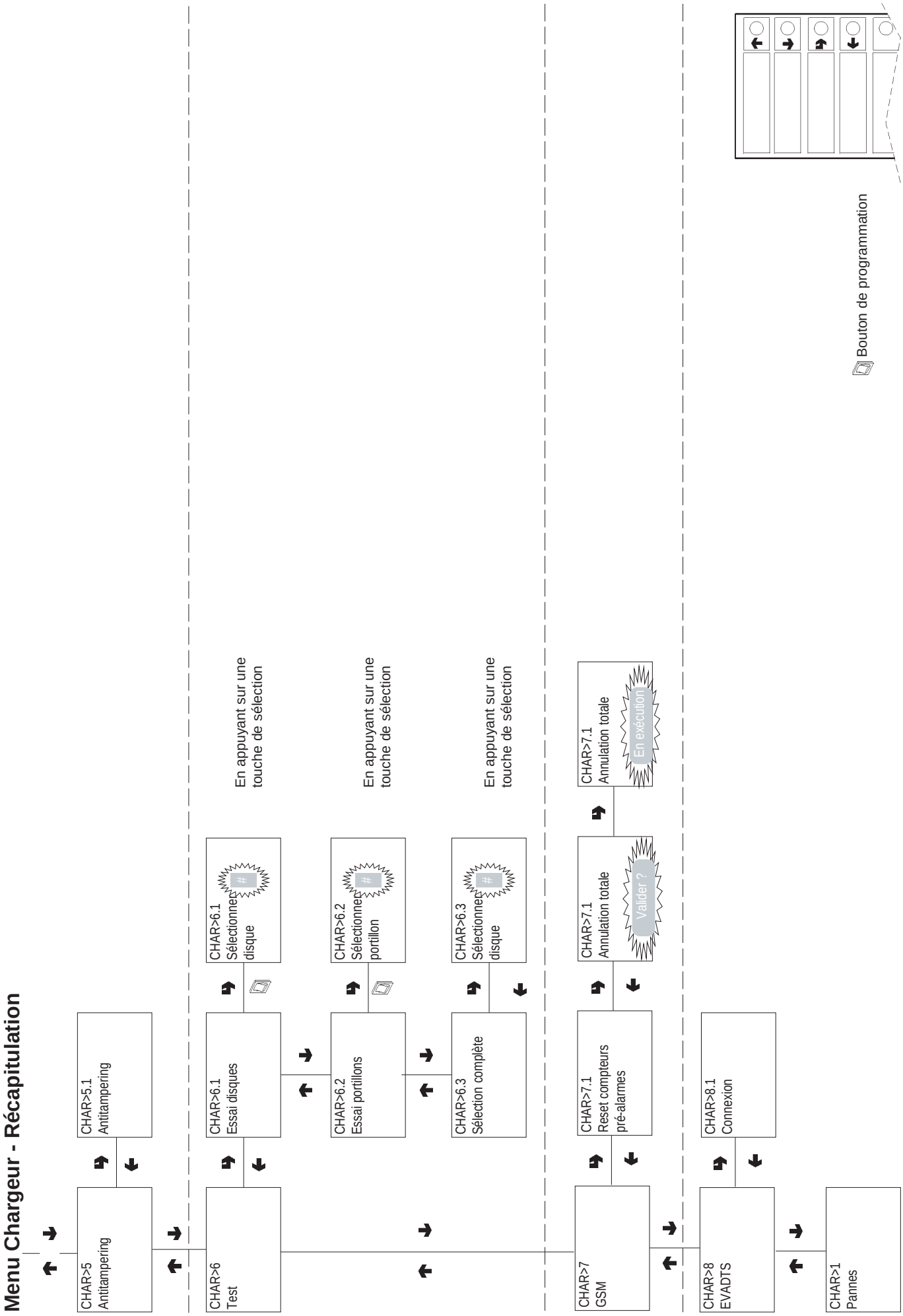

Menu technicien - Récapitulation

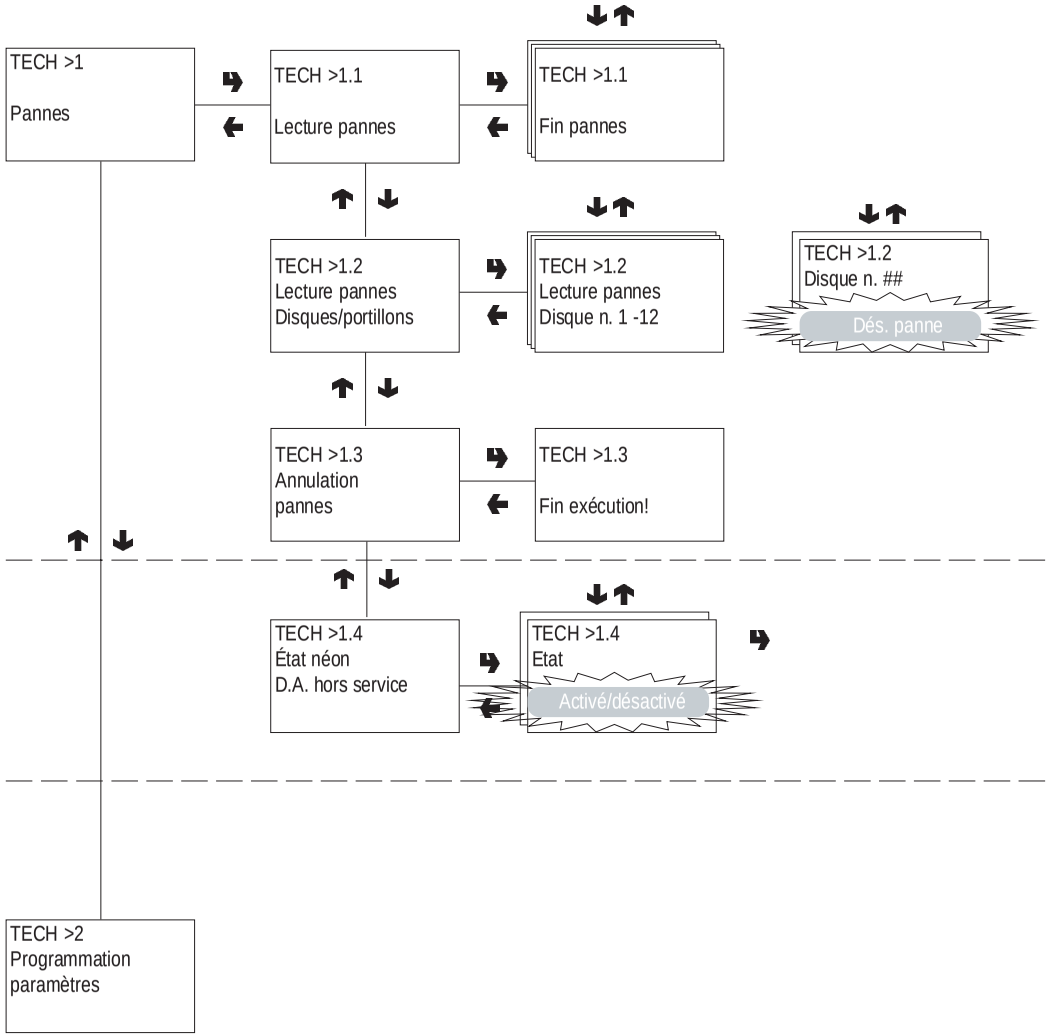

Défilement à temps des pannes présentes

Défilement à temps des pannes présentes par disque et type

AFFICHAGE PANNES

Pannes contrôlées :

Compresseur
Monnayeur
Données RAM
Sonde
Carte de contrôle machine
Sonde température de gaz

de 1 à 12
Panne du portillon
Portillon ouvert
Panne du disque

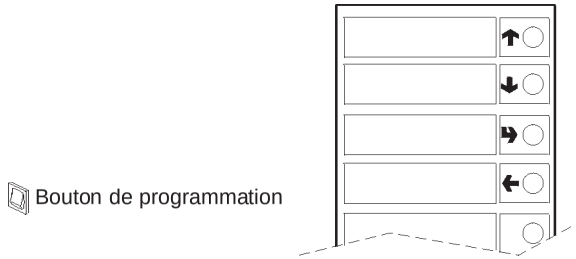

Bouton de programmation

© by NECTA VENDING SOLUTIONS SpA

Menu technicien - Récapitulation

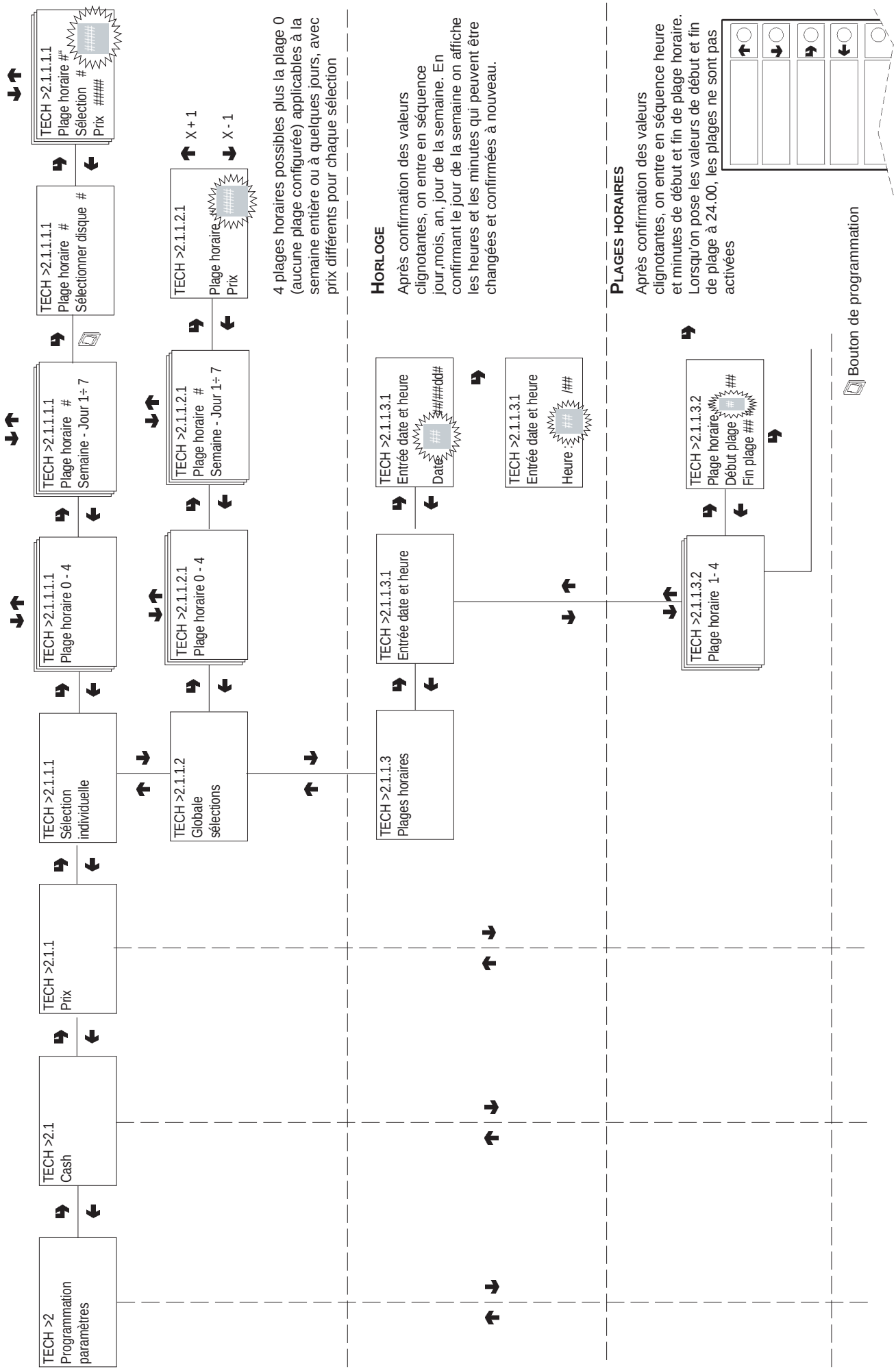

Menu technicien - Récapitulation

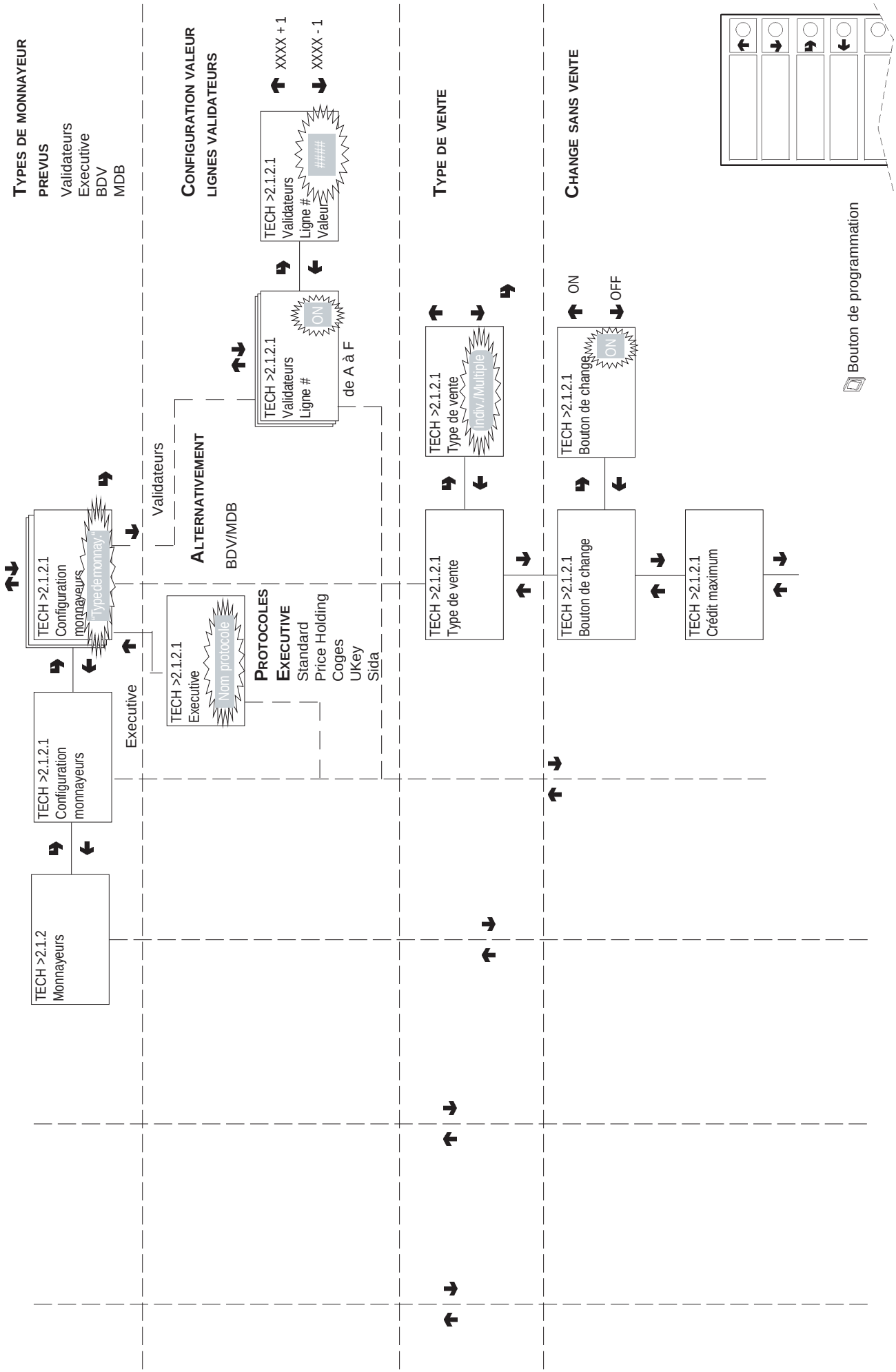

Menu technicien - Récapitulation

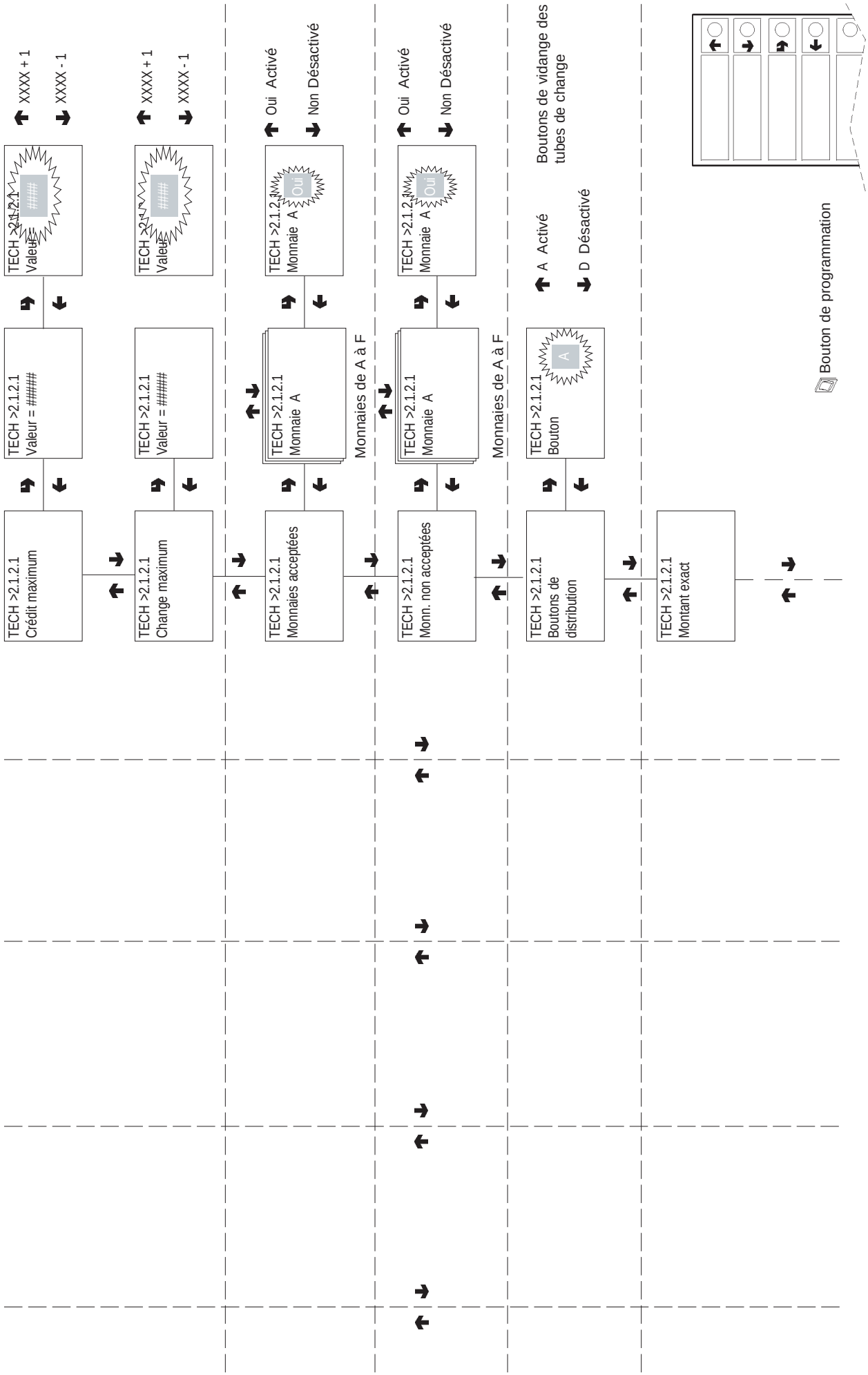

Menu technicien - Récapitulation

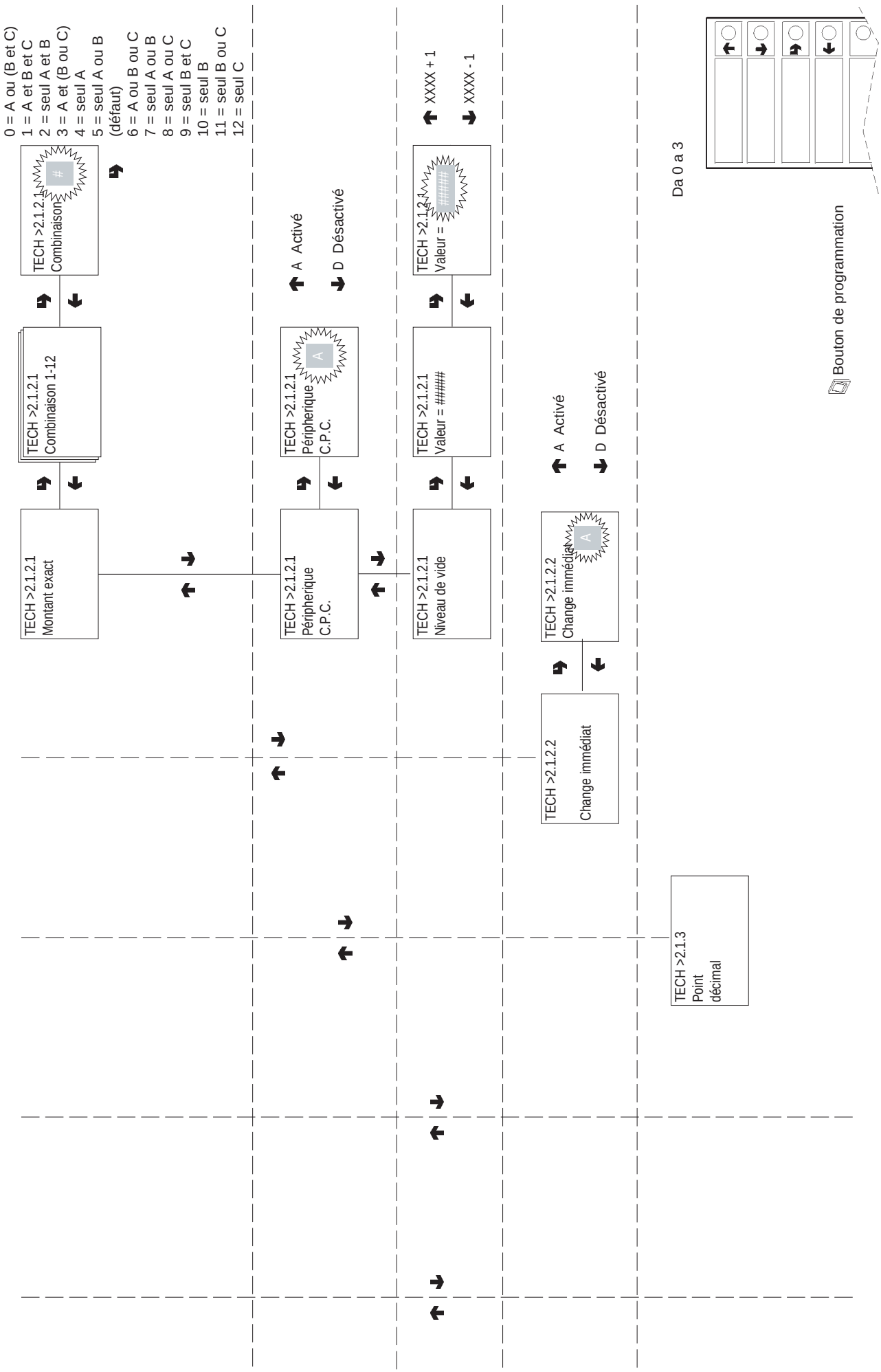

Menu technicien - Récapitulation

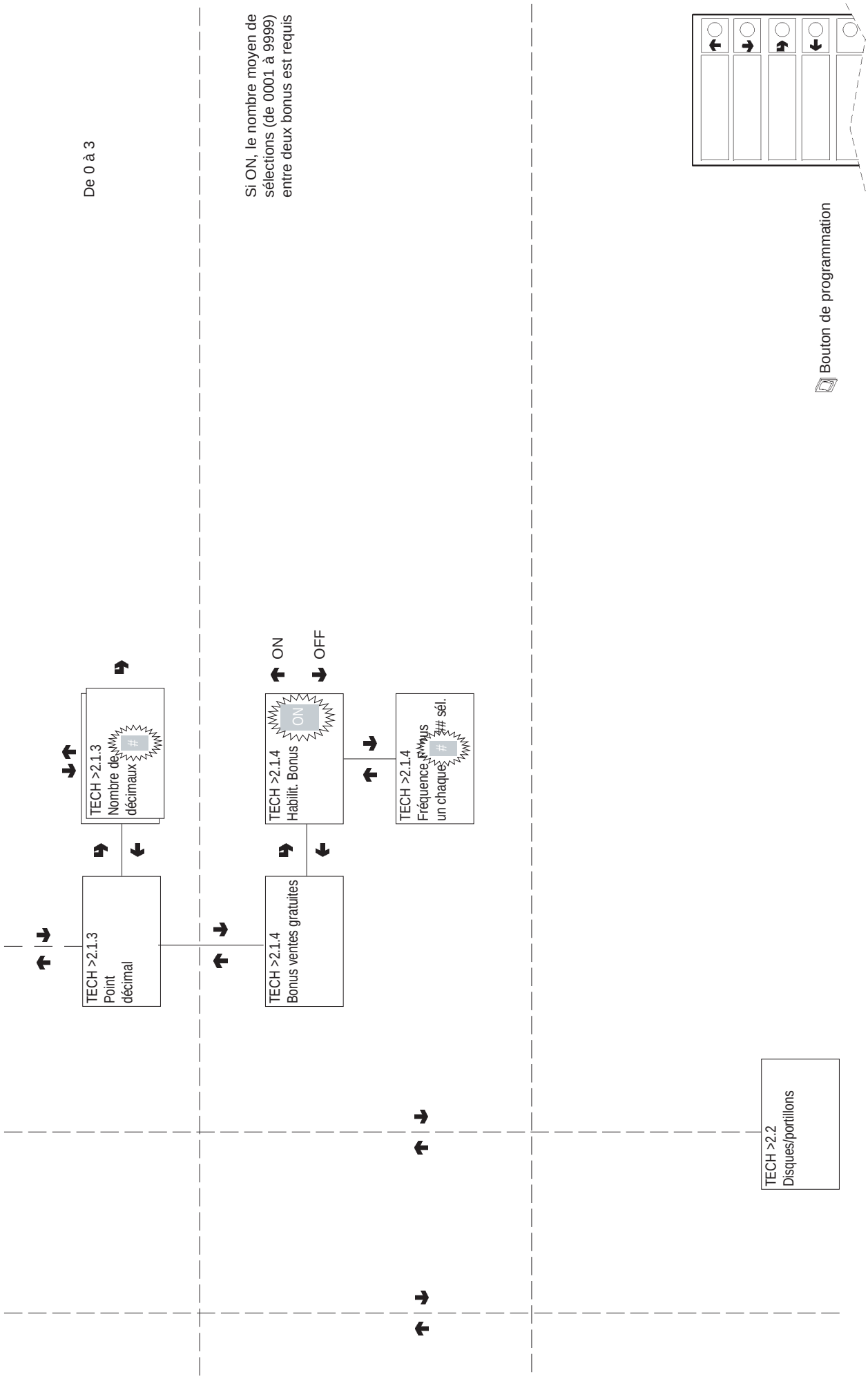

Menu technicien - Récapitulation

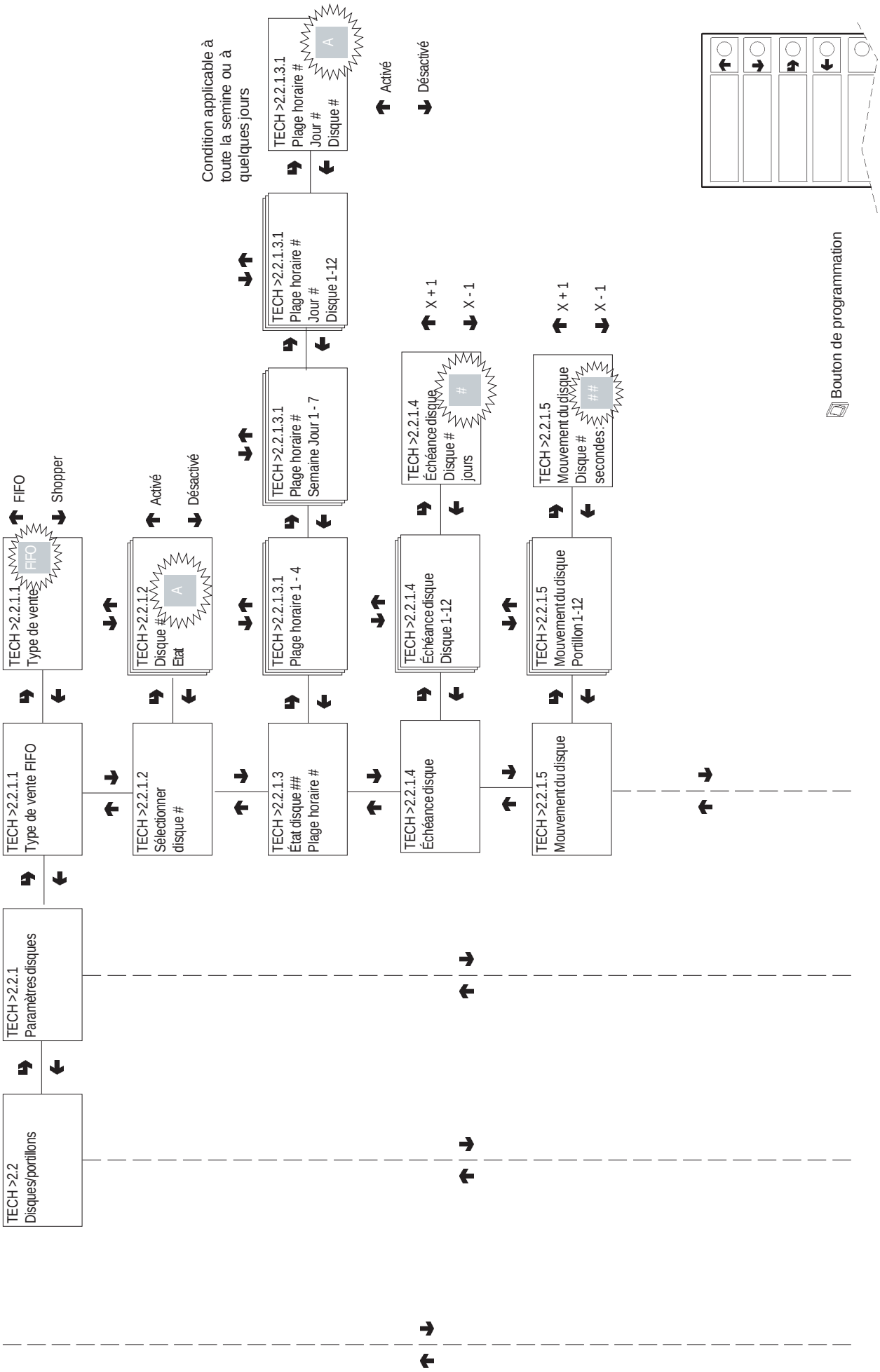

Menu technicien - Récapitulation

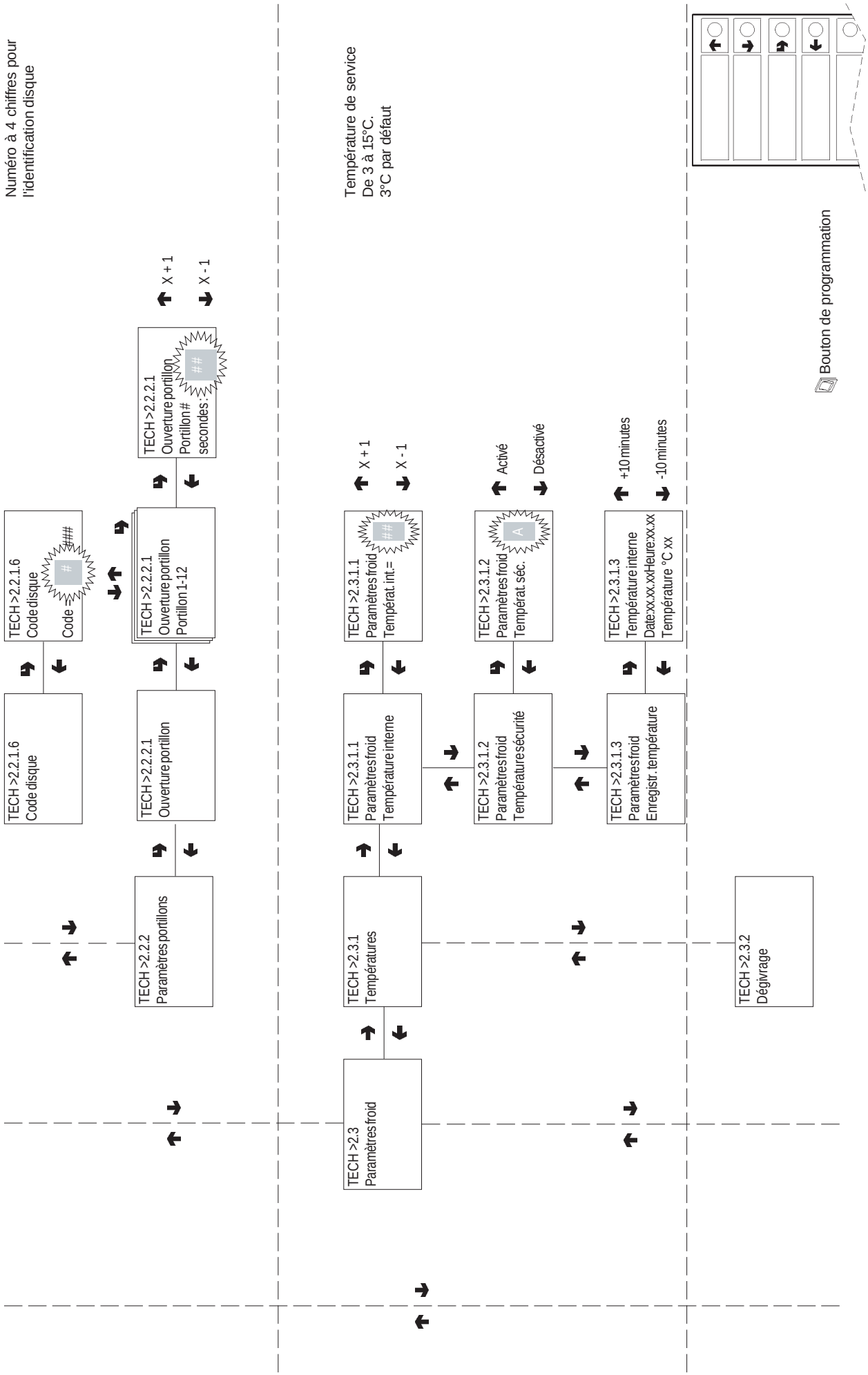

Menu technicien - Récapitulation

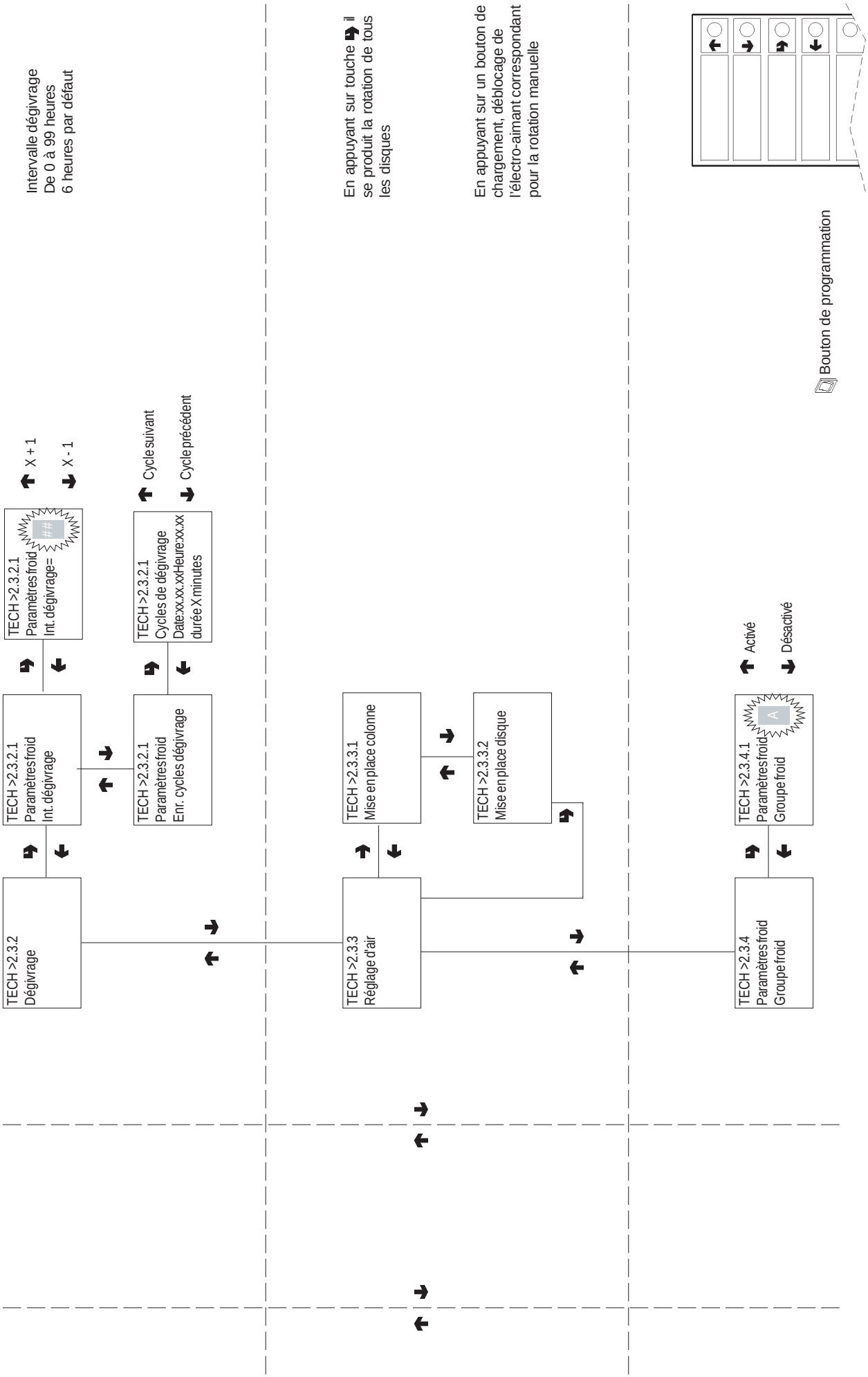

Menu technicien - Récapitulation

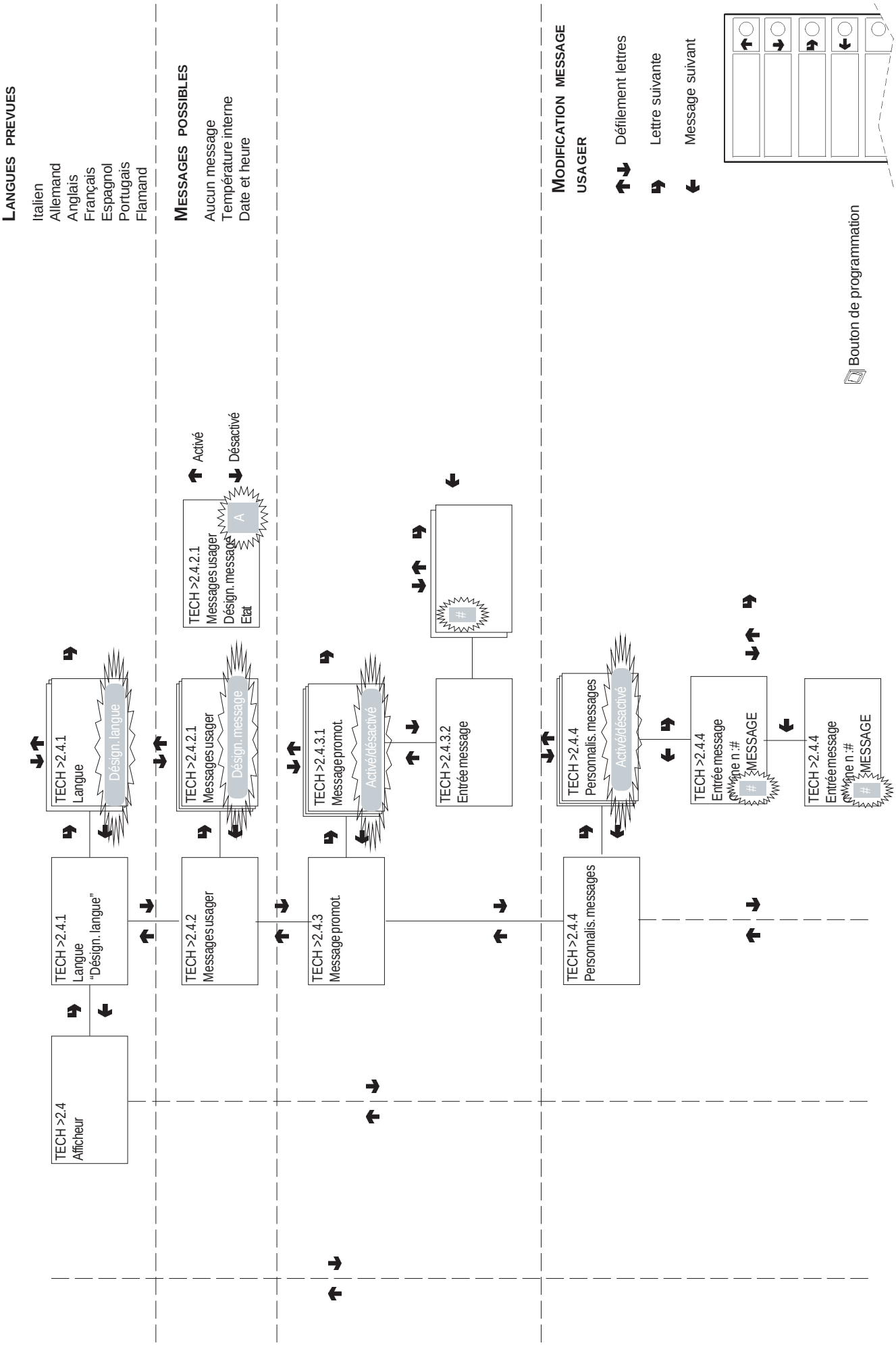

Menu technicien - Récapitulation

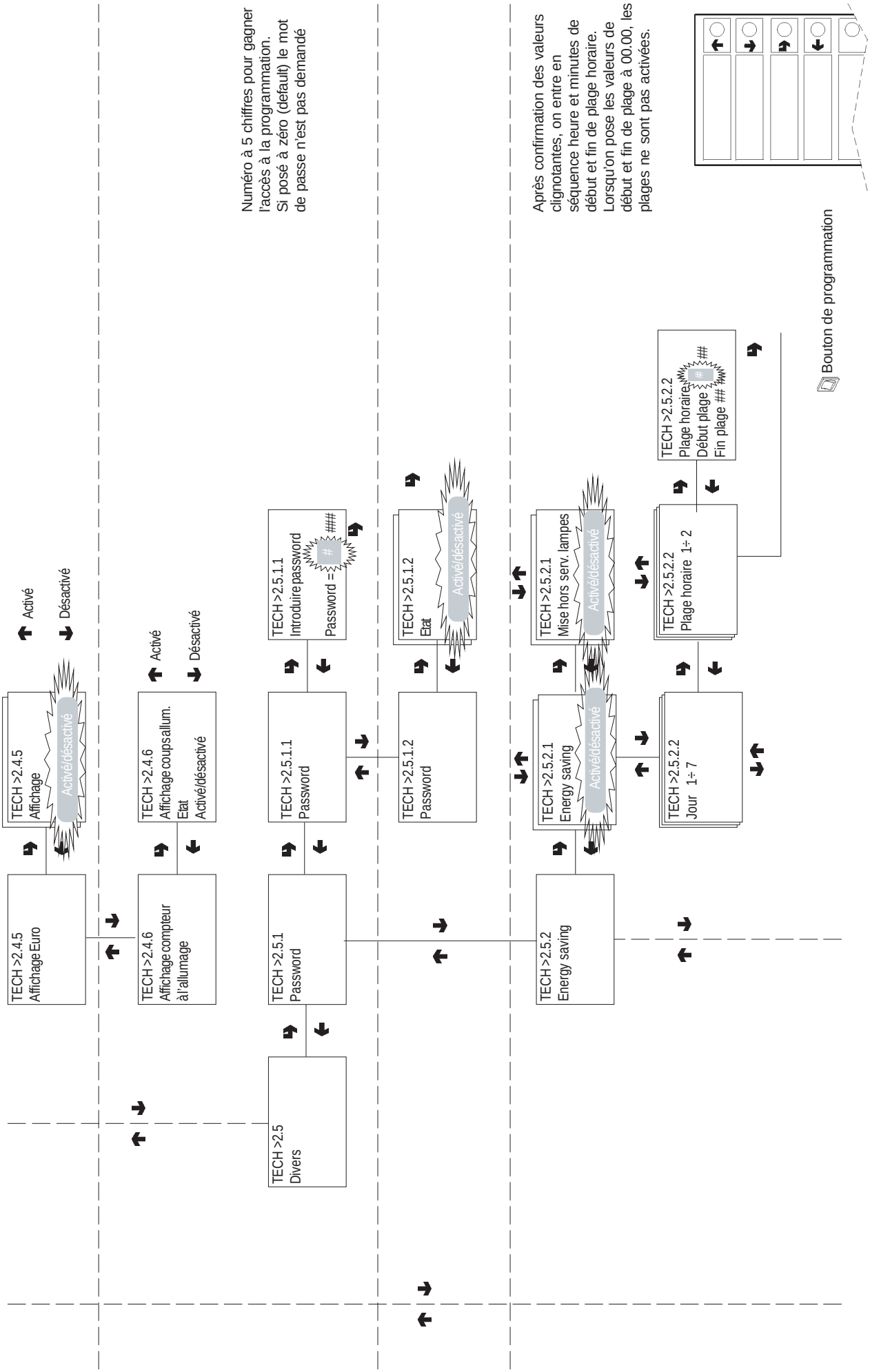

Menu technicien - Récapitulation

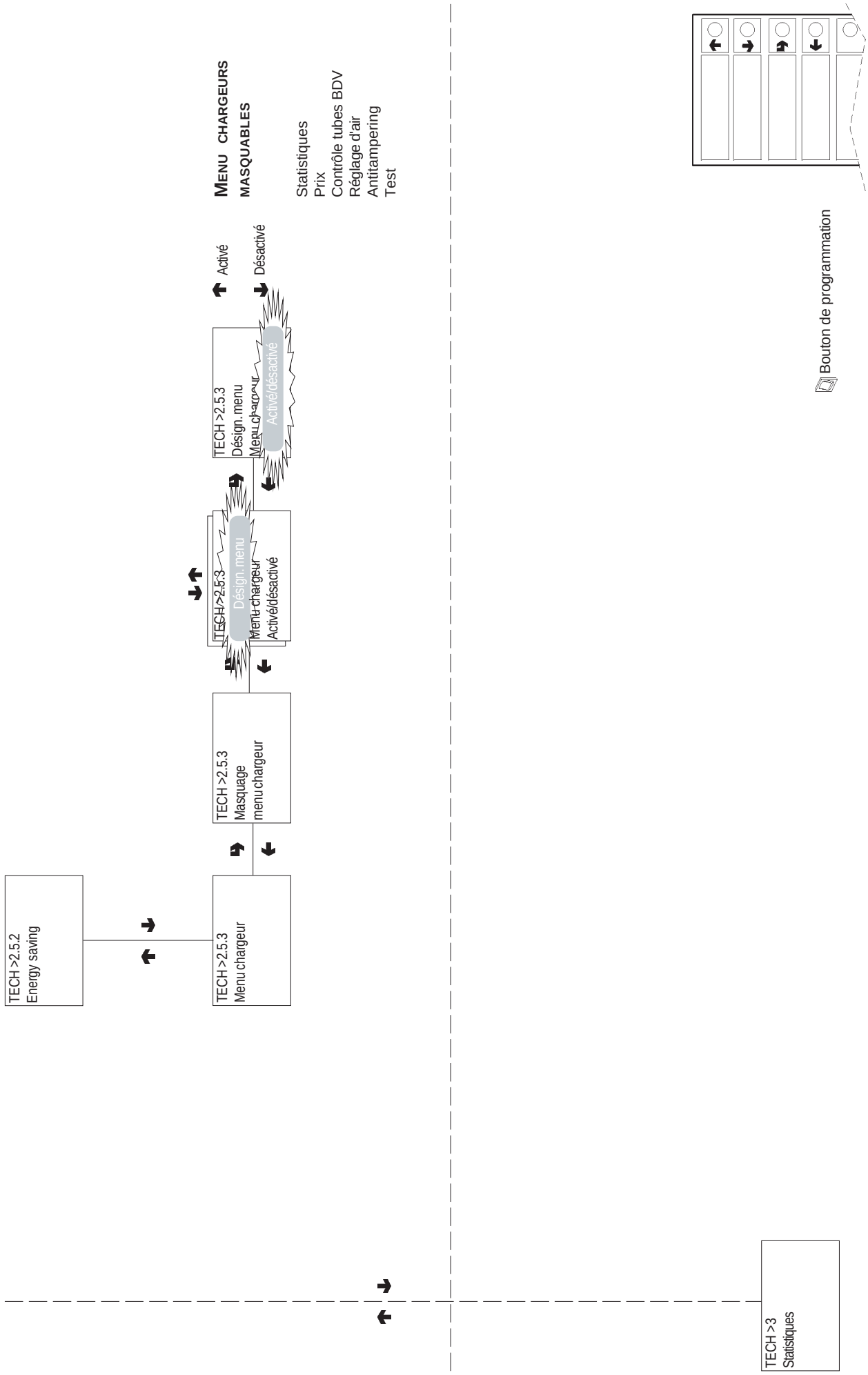

Menu technicien - Récapitulation

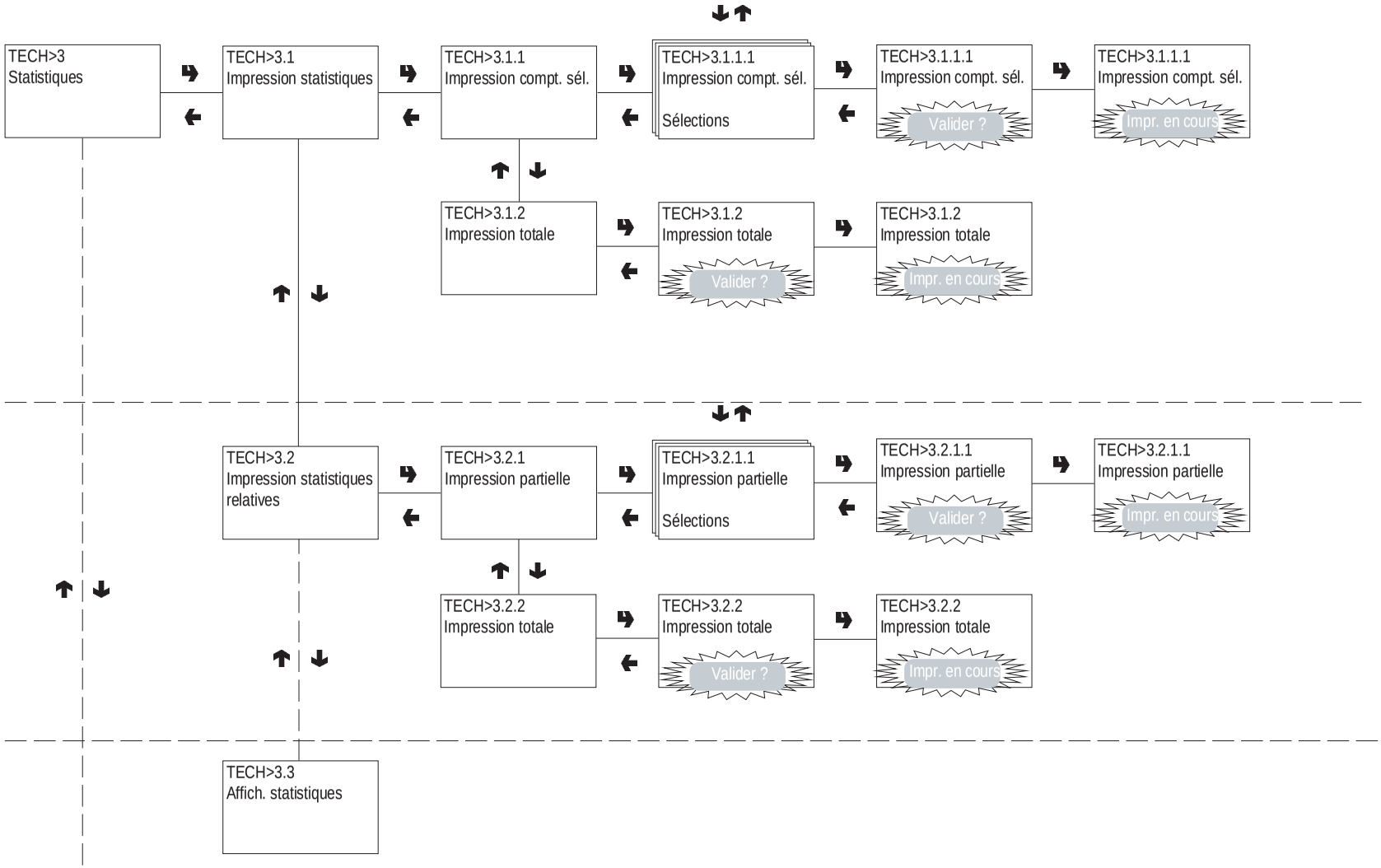

STATISTIQUES TOTALES

Avec imprimante branchée : impresson de toutes les données comme en affichage

Impression des données pour :
Sélections
Plages horaires
Escompte-majoration
Pannes
Données monnayeurs

En-tête :
Date courante
Modèle machine
Version du logiciel
Code Exploitant
Code D.A.
Date installation

Impression des données pour :
Sélections
Plages horaires
Escompte-majoration
Pannes
Données monnayeurs

STATISTIQUES RELATIVES

Bouton de programmation

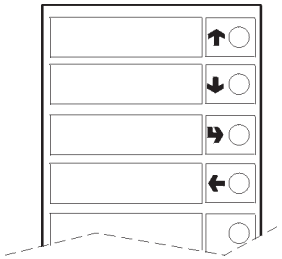

© by NECTA VENDING SOLUTIONS SpA

Menu technicien - Récapitulation

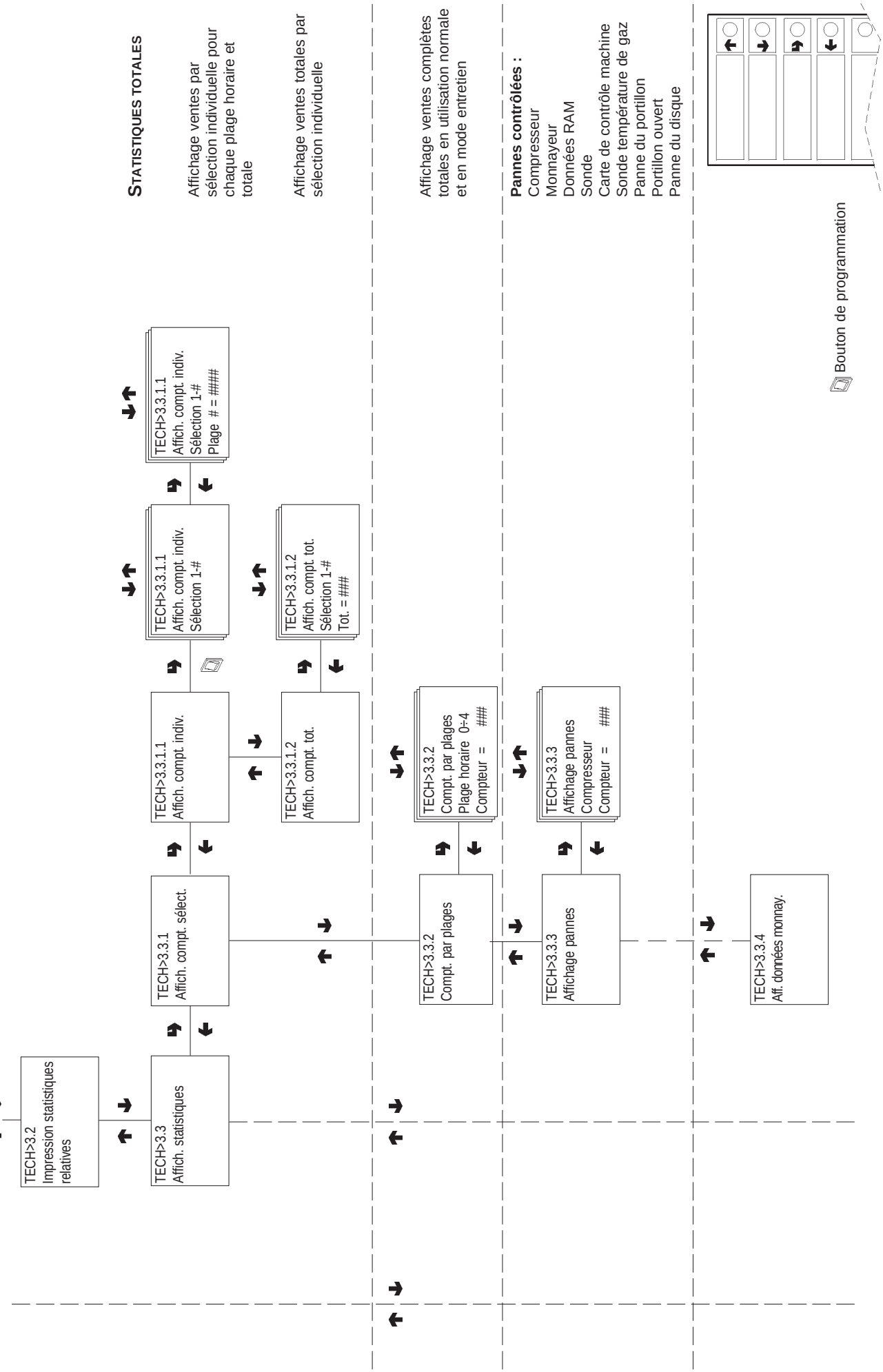

Menu technicien - Récapitulation

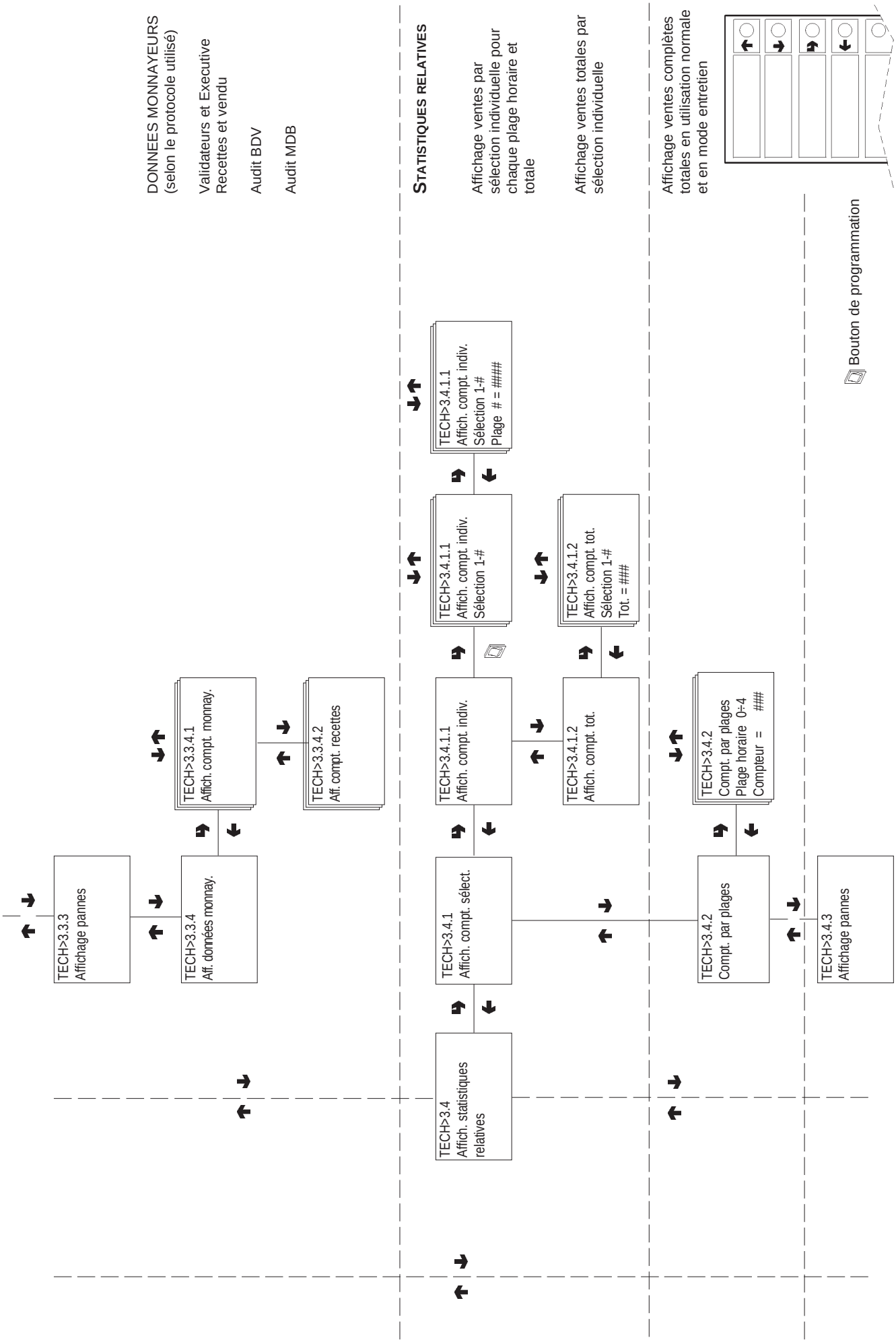

© by NECTA VENDING SOLUTIONS SpA

Menu technicien - Récapitulation

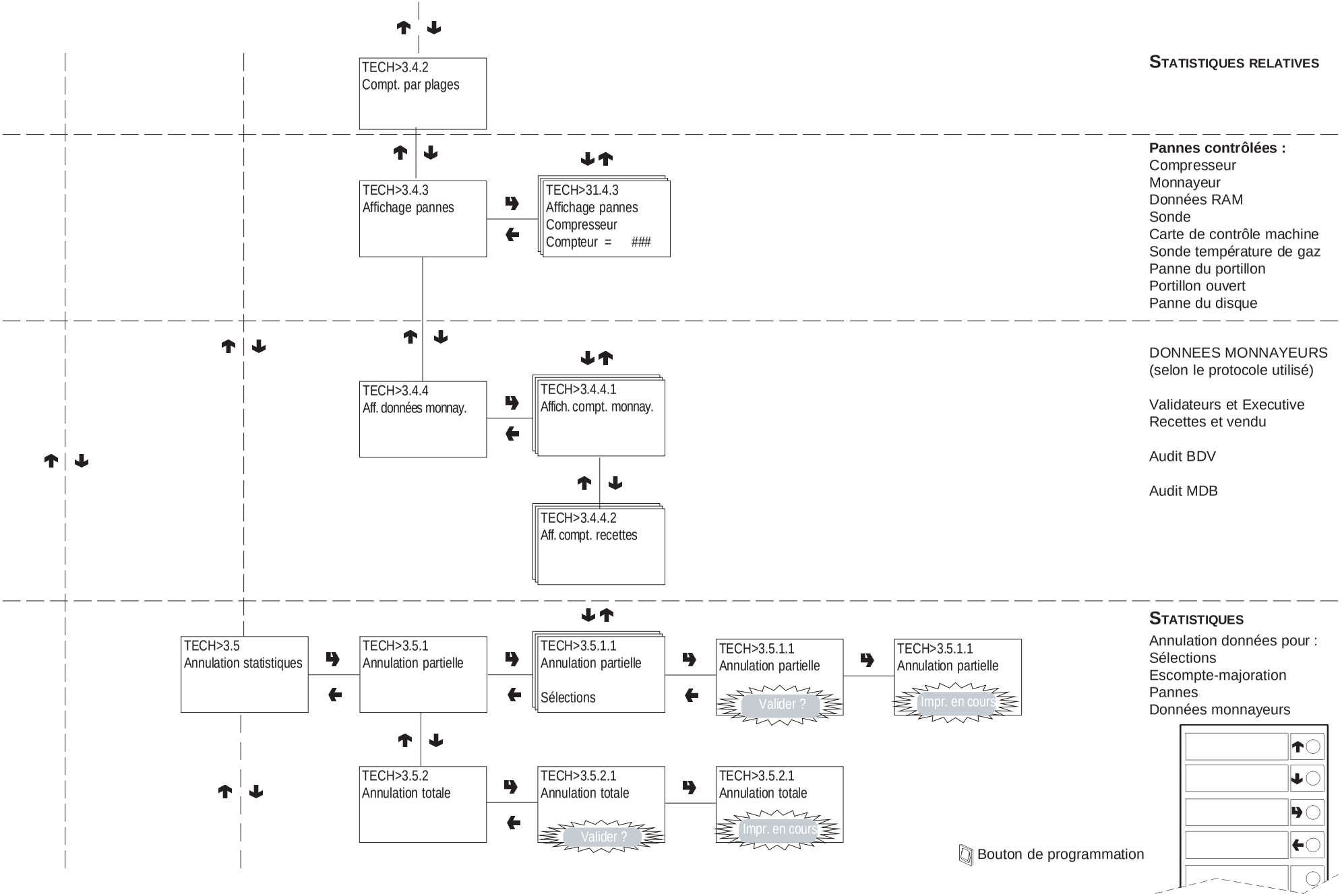

© by NECTA VENDING SOLUTIONS SpA

Menu technicien - Récapitulation

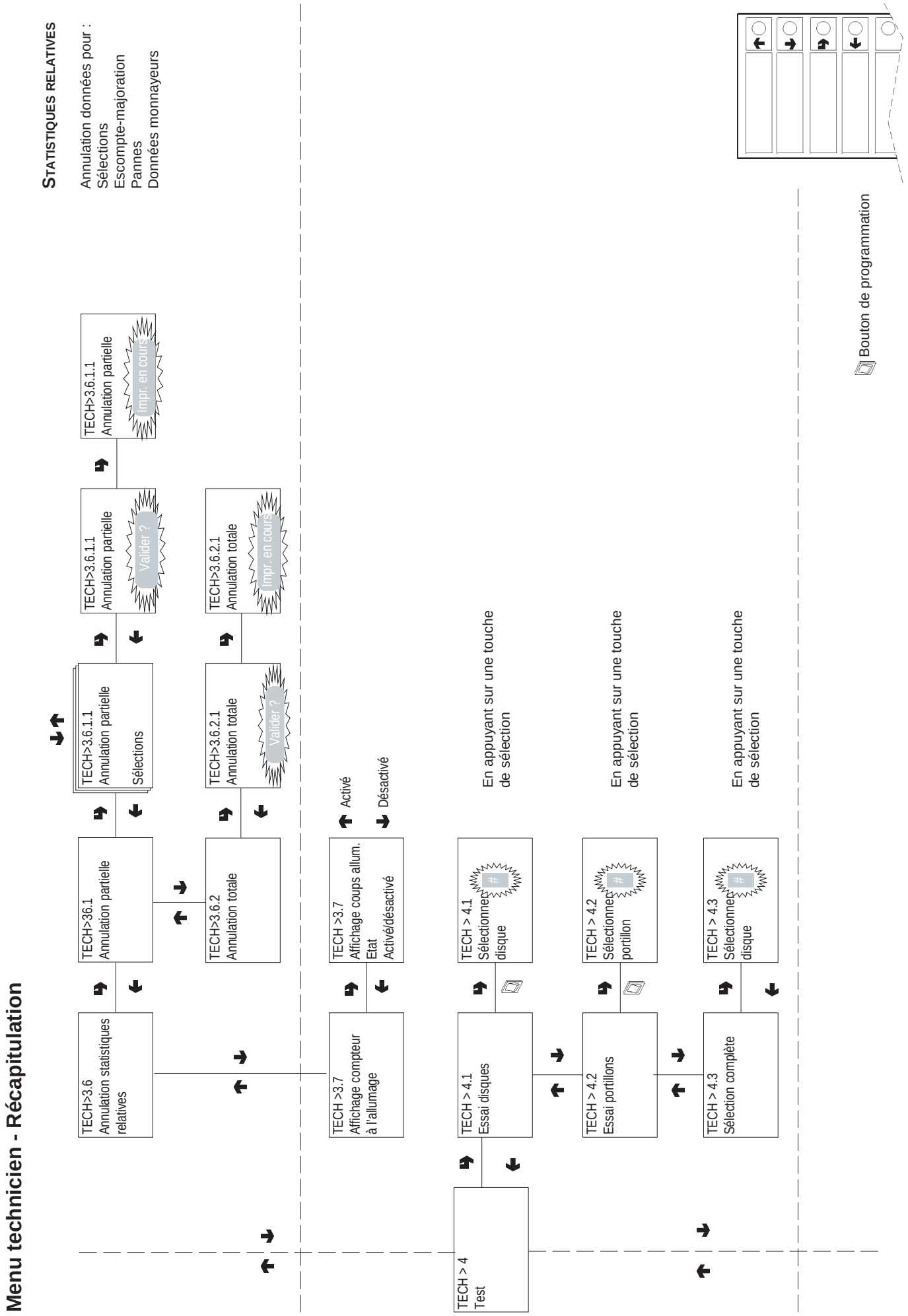

Menu technicien - Récapitulation

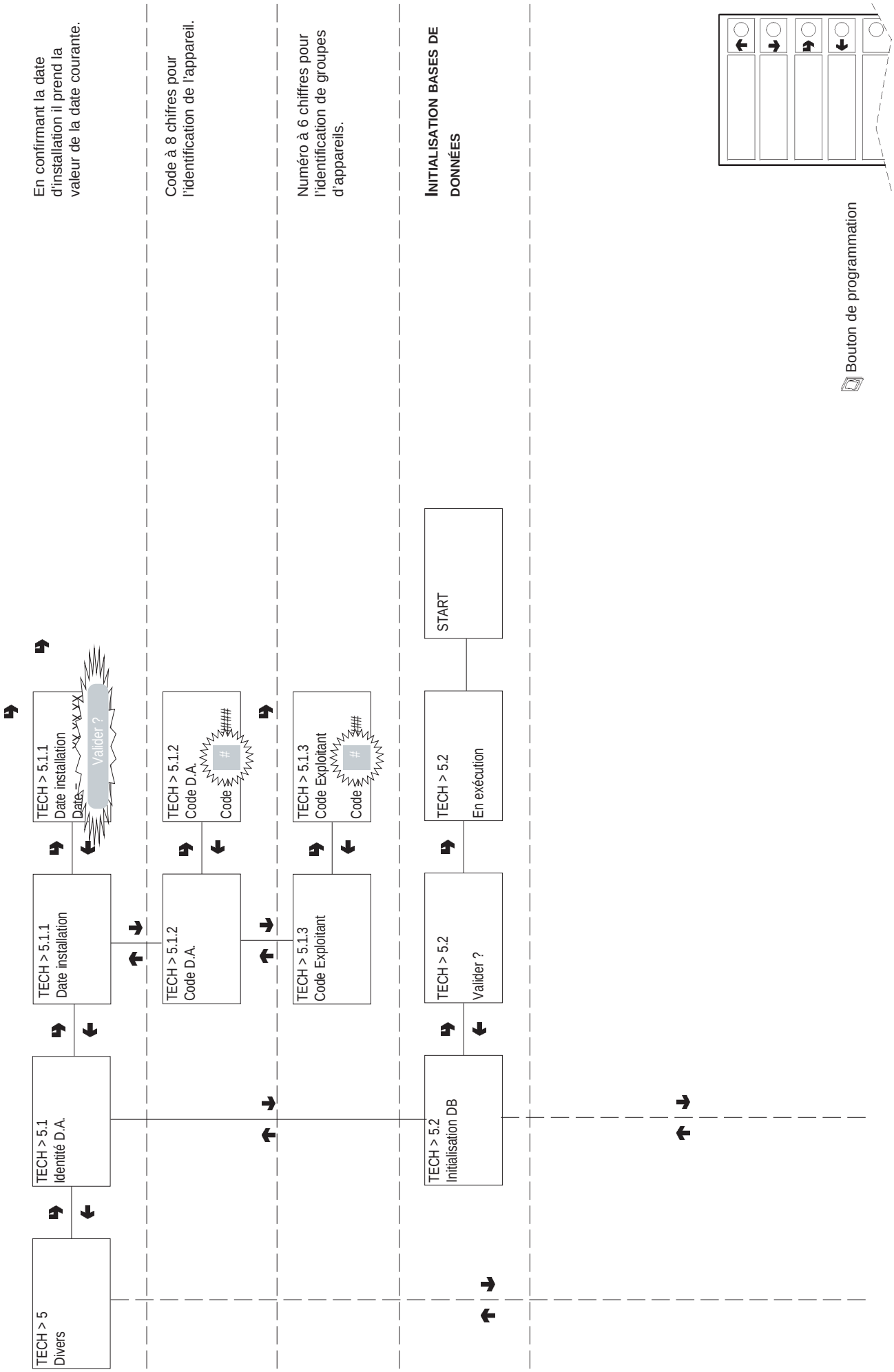

Menu technicien - Récapitulation

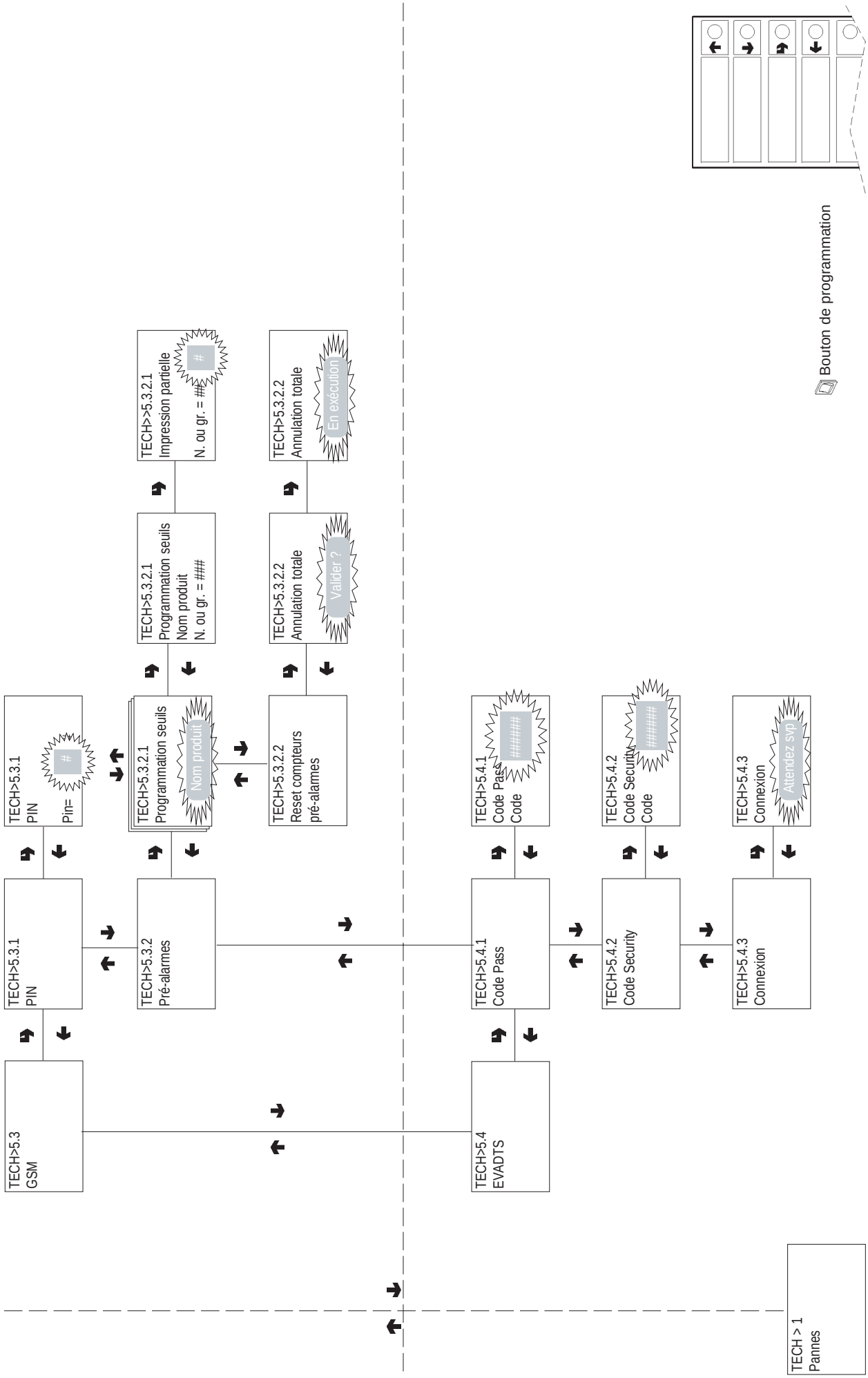

LEGENDE SCHEMA ELECTRIQUE

SYMBOLES	DESCRIPTION	SYMBOLES	DESCRIPTION
BDV	CONNECTEUR DE MONNAYEUR BDV	NTC1-.	SONDE DE TEMPERATURE
ED1-..	ELECTRO-AIMANTS DISQUES	NTC2	SONDE TEMPERATURE EVAPORATEUR
EH	ELECTROVANNE HOT GAS	NTC3	SONDE 2^ TEMPERATURE CELLULE
EX	CONNECTEURS DE MONNAYEUR EXECUT	P1-...	POUSSOIR DE SELECTION
FA	FILTRE ANTIPARASITES	PAG	POUSSOIR ANNULATION PANNES
FREE	INTERRUPTEUR DE VENTE LIBRE	PD	PONT A DIODES
GAL	GROUPE D' ALIMENTATION	PIP	POUSSOIR PROGRAMMATION
IG	INTERRUPTEUR GENERAL	PRD	BOUTON ROTATION DISQUES
LF	LAMPE	R1-...	RELAIS
MA1-..	MOTEUR OUVERTURE PORTILLONS	RT	BALLAST
MDB	CONNECTEUR DE MONNAYEUR MDB	SLCD	PLATINE AFFICHAGE LCD
MIS1-.	MICRO COMPTAGE SECTEURS	SM	PLATINE CONTROLE MACHINE
MP1	MICRO SIGNALISATION PORTE OUVERTE	SOR	PLATINE OUT/R
MP2	MICRO SIGNALISATION COMPART. PAIEM. OUVE	SP	PLATINE A POUSSOIRS
MRD	MOTEUR DE COLONNE DES DISQUES	SP1-10	BOUTONS DE CHARGEMENT
MS1-..	MICRO PORTILLON	ST	DEMARREUR
MUR	COMPRESSEUR	SUC	PLATINE UNITE CENTRALE
MVT	VENTILATEUR ELECTRIQUE	TR	TRANSFORMATEUR
NTC1	SONDE RELEVEMENT TEMPERATURE	TX....	FUSIBLE RETARDE (X=COURANT)

© by NECTA VENDING SOLUTIONS SpA

© by NECTA VENDING SOLUTIONS SpA

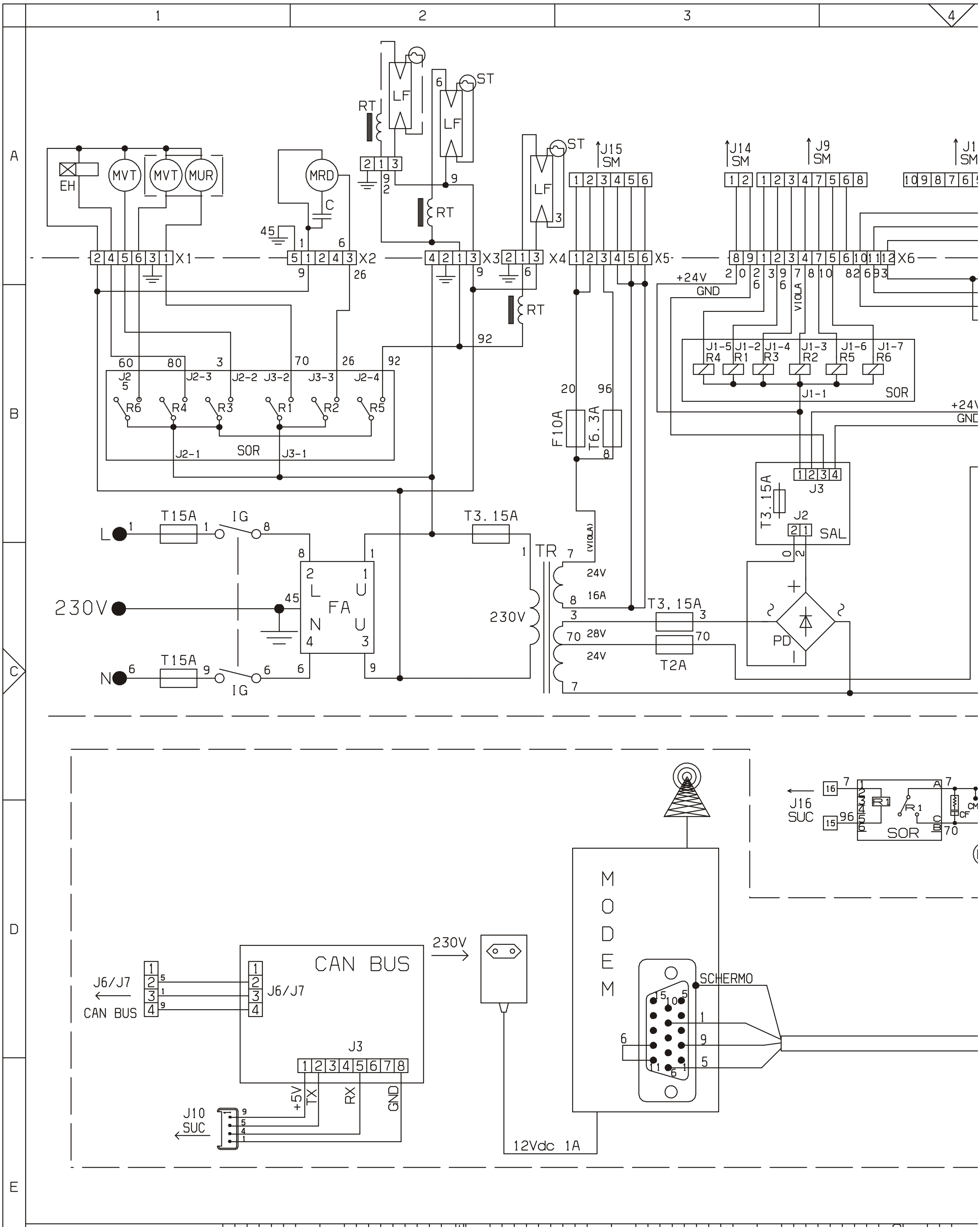

NECTA VENDING SOLUTIONS S.P.A.
SI RISERVA A TERMINI DI LEGGE
LA PROPRIETA' DEL PRESENTE
DISEGNO CON DIVIETO DI
RIPRODURLO O DIVULGARLO SENZA
SUA PREVIA AUTORIZZAZIONE

0	NERO	BLACK	NOIR	SCHWARZ	NEGRO
1	MARRONE	BROWN	MARRON	BRAUN	MARRON
2	ROSSO	RED	ROUGE	ROT	ROJO
3	ARANCIO	ORANGE	ORANGE	ORANGE	NARANJA
4	GIALLO	YELLOW	JAUNE	GELB	AMARILLO
5	VERDE	GREEN	VERT	GRUEN	VERDE
6	BLU AZZURRO	BLUE LIGHT BLUE	BLEU BLEU CIEL	BLAU HELLBLAU	AZUL OSCURO AZUL CLARO
7	ROSA VIOLA	PINK VIOLET	ROSE ROSE	ROSA LILLA	ROSA ROSA
8	GRIGIO	GREY	GRIS	GRAU	GRIS
9	BIANCO	WHITE	BLANC	WEISS	BLANCO

Sx40401

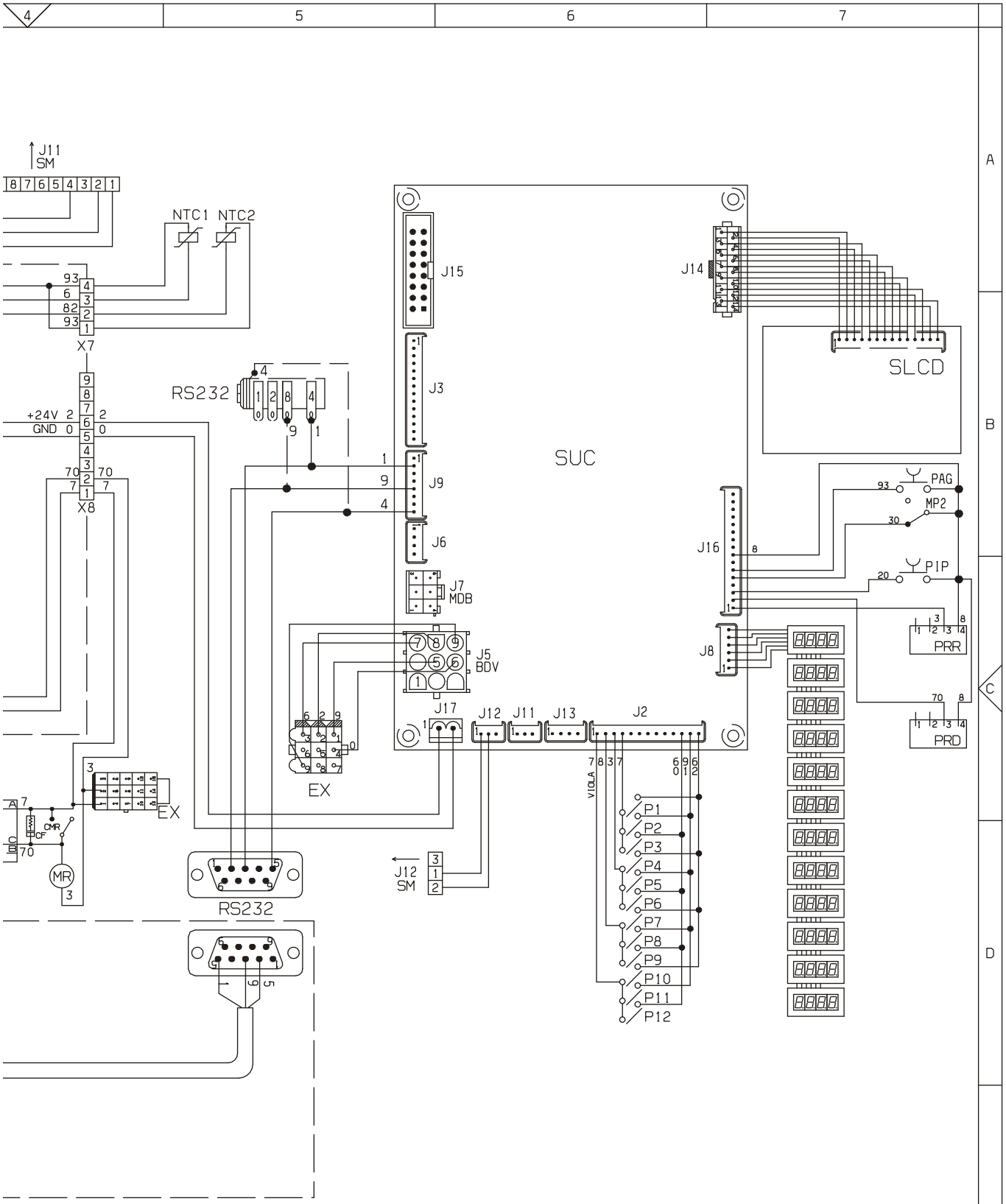

8 GRIS 9 BLANCO	**NECTA** **VENDING SOLUTIONS SpA** **A company of** **N&W GLOBAL VENDING GROUP**	MODELLO FM 7000	GRUPPO SCHEMA ELETTRICO FUNZIONALE ALIMENTAZIONE-PORTA	DATA 28-03-03	FOGLIO 1/1	DISEGNATO BONACINA	CONTROLLATO MONGUZZI
				LEGENDA .		CODICE 60854040 1	

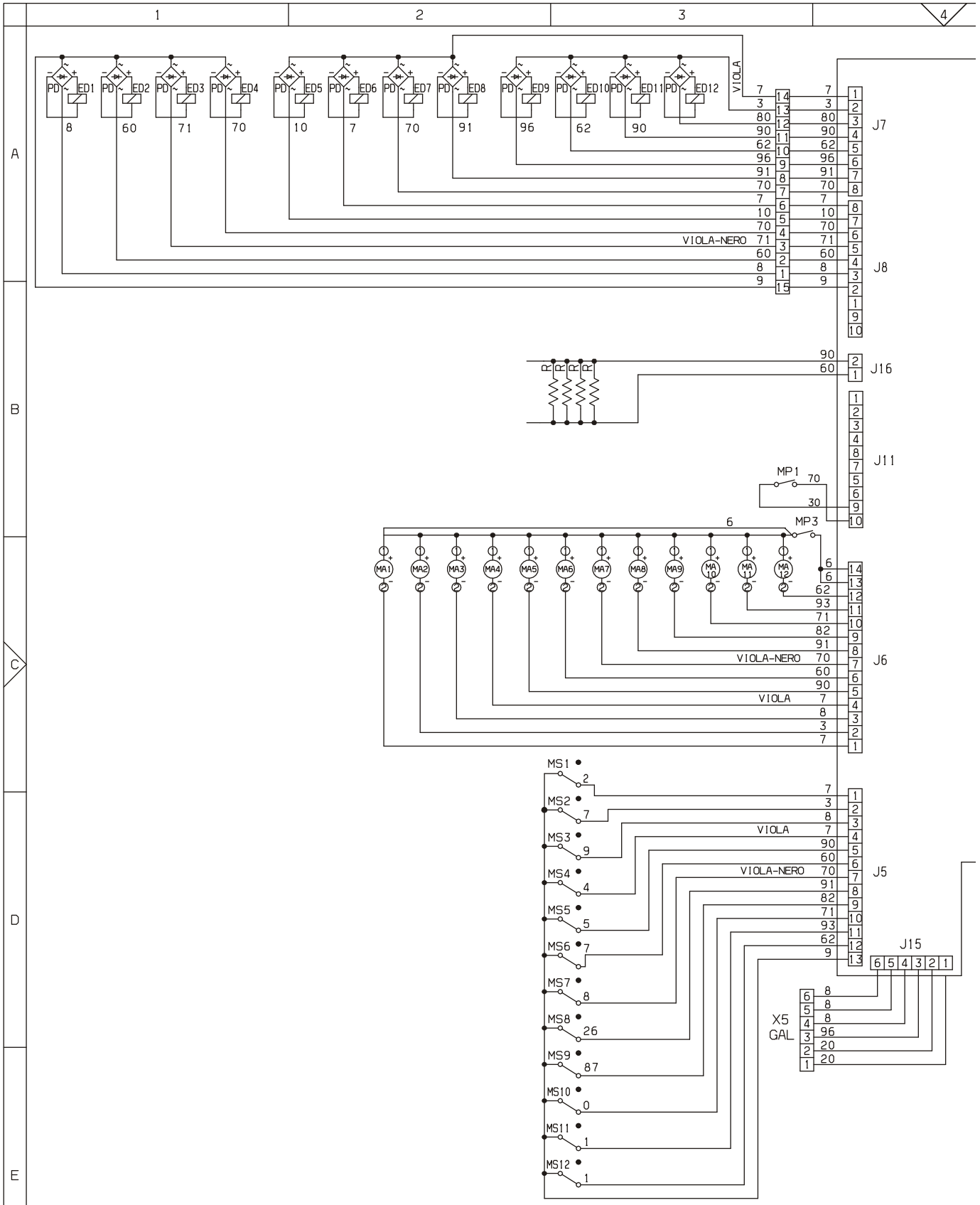

NECTA VENDING SOLUTIONS S.P.A.
SI RISERVA A TERMINI DI LEGGE
LA PROPRIETA' DEL PRESENTE
DISEGNO CON DIVIETO DI
RIPRODURLO O DIVULGARLO SENZA
SUA PREVIA AUTORIZZAZIONE

0 NERO
1 MARRONE
2 ROSSO
3 ARANCIO
4 GIALLO
5 VERDE
6 BLU AZZURRO
7 ROSA VIOLA
8 GRIGIO
9 BIANCO
0 BLACK
1 BROWN
2 RED
3 ORANGE
4 YELLOW
5 GREEN
6 BLUE LIGHT BLUE
7 PINK VIOLET
8 GREY
9 WHITE
0 NOIR
1 MARRON
2 ROUGE
3 ORANGE
4 JAUNE
5 VERT
6 BLEU BLEU CIEL
7 ROSE ROSE
8 GRIS
9 BLANC
0 SCHWARZ
1 BRAUN
2 ROT
3 ORANGE
4 GELB
5 GRUEN
6 BLAU HELLBLAU
7 ROSA LILLA
8 GRAU
9 WEISS
0 NEGRO
1 MARRON
2 ROJO
3 NARANJA
4 AMARILLO
5 VERDE
6 OSCURO AZUL CLARO
7 ROSA
8 GRIS
9 BLANCO

NEC
VEN
A co
N&W

Sx35803

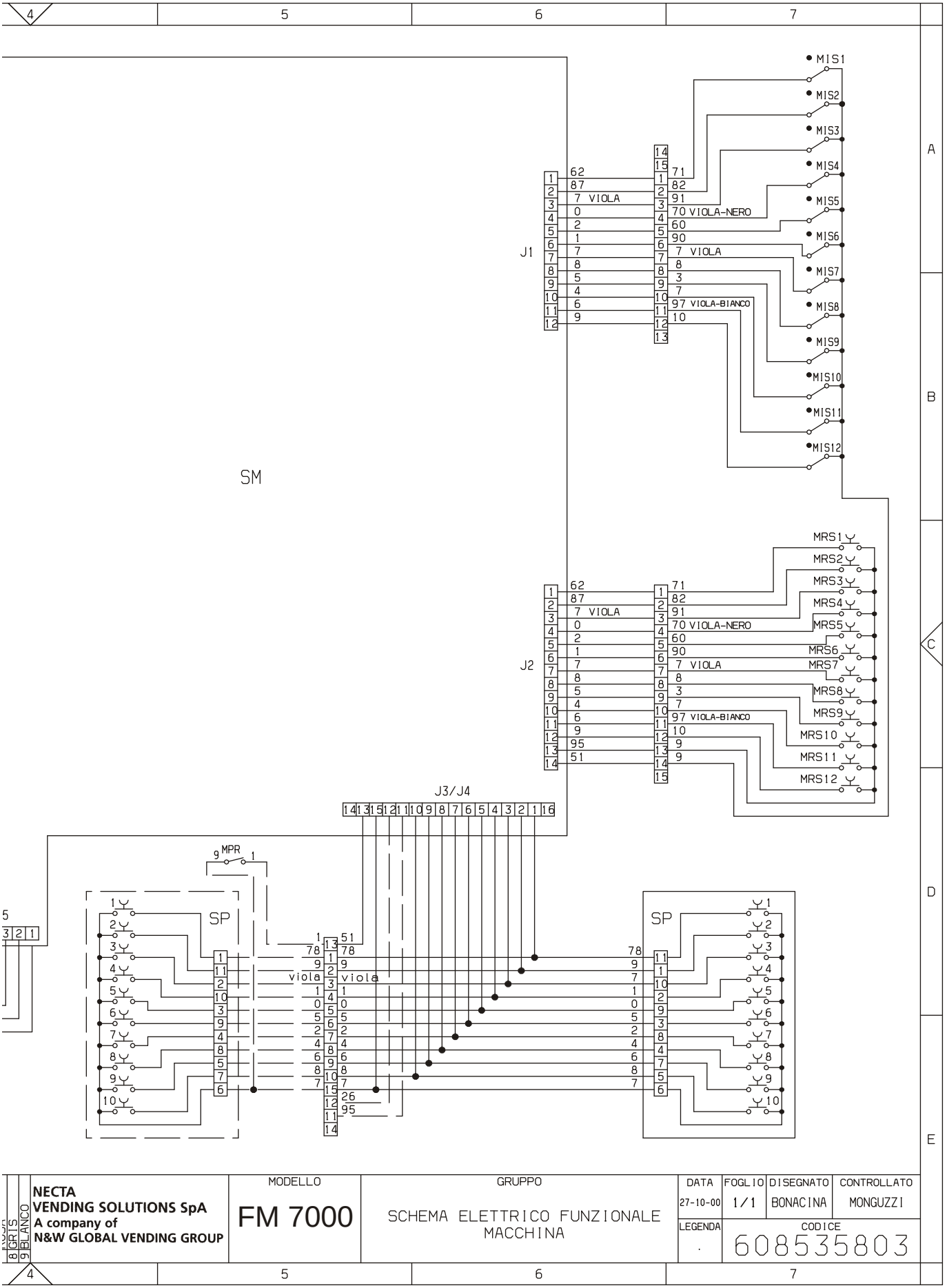
MIS1
MIS2
MIS3
MIS4
MIS5
MIS6
MIS7
MIS8
MIS9
MIS10
MIS11
MIS12
J1
62
87
7 VIOLA
0
2
1
7
8
5
4
6
9
71
82
91
70 VIOLA-NERO
60
90
7 VIOLA
8
3
7
97 VIOLA-BIANCO
10
SM
MRS1
MRS2
MRS3
MRS4
MRS5
MRS6
MRS7
MRS8
MRS9
MRS10
MRS11
MRS12
J2
95
51
J3/J4
MPR
SP
viola
26
NECTA
VENDING SOLUTIONS SpA
A company of
N&W GLOBAL VENDING GROUP
MODELLO
FM 7000
GRUPPO
SCHEMA ELETTRICO FUNZIONALE
MACCHINA
DATA
27-10-00
FOGLIO
1/1
DISEGNATO
BONACINA
CONTROLLATO
MONGUZZI
LEGENDA
CODICE
608535803

© by NECTA VENDING SOLUTIONS SpA

Le fabricant se réserve le droit de modifier, sans préavis, les caractéristiques des appareils présentes dans cette publication ; en outre, il decline toute responsabilité pour d'éventuelles inexactitudes imputables à des erreurs d'impression et/ou de transcription.
Tous droits de reproduction, complète ou partielle, des instructions, des dessins, des tableaux et de toutes les informations contenues dans cette publication sont réserves. Aucune communication à un tiers ne peut être faite sans une autorisation par écrit du Constructeur qui en a la propriété exclusive.

EDITION 04 01 CODE : H 195F 02

NECTA
VENDING SOLUTIONS SpA
A company of
N&W GLOBAL VENDING GROUP

Sede legale: Via Roma 24
24030 Valbrembo (BG) Italia
Web: www.nwglobalvending.com

Telefono +39 035 606111
Fax +39 035 606460
Trib. Bergamo Reg. Imp. n. 2534
R.E.A. Bergamo n. 319295